Embase pour bouchon Ø70 et bouchon de radiateur étanche

Bouchons, voir page 28

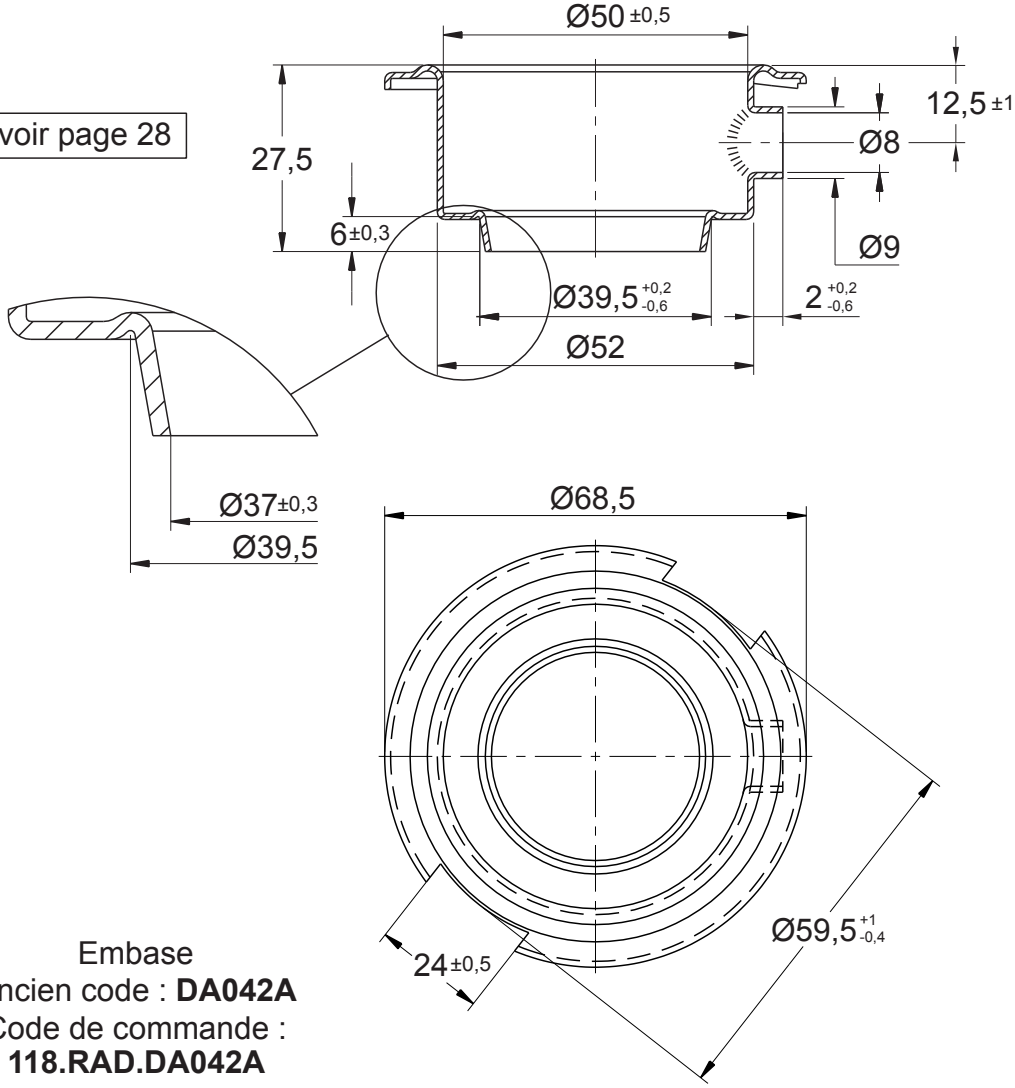

Embase
Ancien code : **DA042A**
Code de commande :
118.RAD.DA042A

Matière : Laiton (OT67R) + traitement thermique
Norme NF R15-303