CATALOGUE 2026

RÉSERVOIRS HYDRAULIQUES

Gamme industrie

Édition Octobre 2026

Réservoir standard
Page 10

Réservoir fond incliné
Page 14

Réservoir base CNOMO
Page 18

Réservoir Norme CNOMO
Page 19

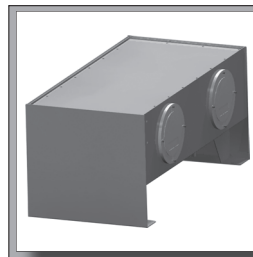

Réservoir DIN
Page 22

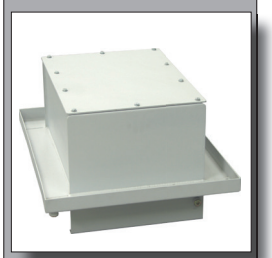

Goulotte de rétention
Page 11

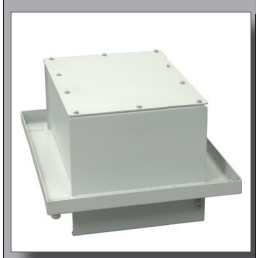

Goulotte de rétention
Page 15

Goulotte de rétention
Page 20

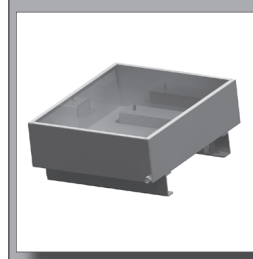

Bac de rétention
Page 24

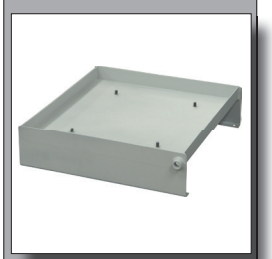

Bac de rétention
Page 12

Bac de rétention
Page 16

Bac de rétention
Page 21

Bac de rétention totale
Page 13

Bac de rétention totale
Page 17

Portes de visite
Page 29

Réservoir mobile
Page 25

Manchons à souder
Page 33

Portes de visite
Page 31

Hublot de niveau
Page 32

Réservoir aluminium
Page 27

Brides à souder
Page 35

Annneaux de levage
Page 34

Peinture
Page 39

Anneaux de levage 34
Brides à souder 35
Hubleaux de niveau 32
Manchons à souder 33
Peinture 39
Portes de visite 29
Portes de visite à croisillon 31
Réservoirs Aluminium 26
Réservoirs Base CNOMO 18
    Bacs de rétention totale 21
    Goulottes de rétention 20
Réservoirs CNOMO 19
    Bacs de rétention totale 21
    Goulottes de rétention 20
Réservoirs DIN 22
    Bacs de rétention totale 24
Réservoirs fond incliné 14
    Bacs de rétention 16
    Bacs de rétention totale 17
    Goulottes de rétention 15
Réservoir mobile 25
Réservoirs standards 10
    Bacs de rétention 12
    Bacs de rétention totale 13
    Goulotte de rétention 11

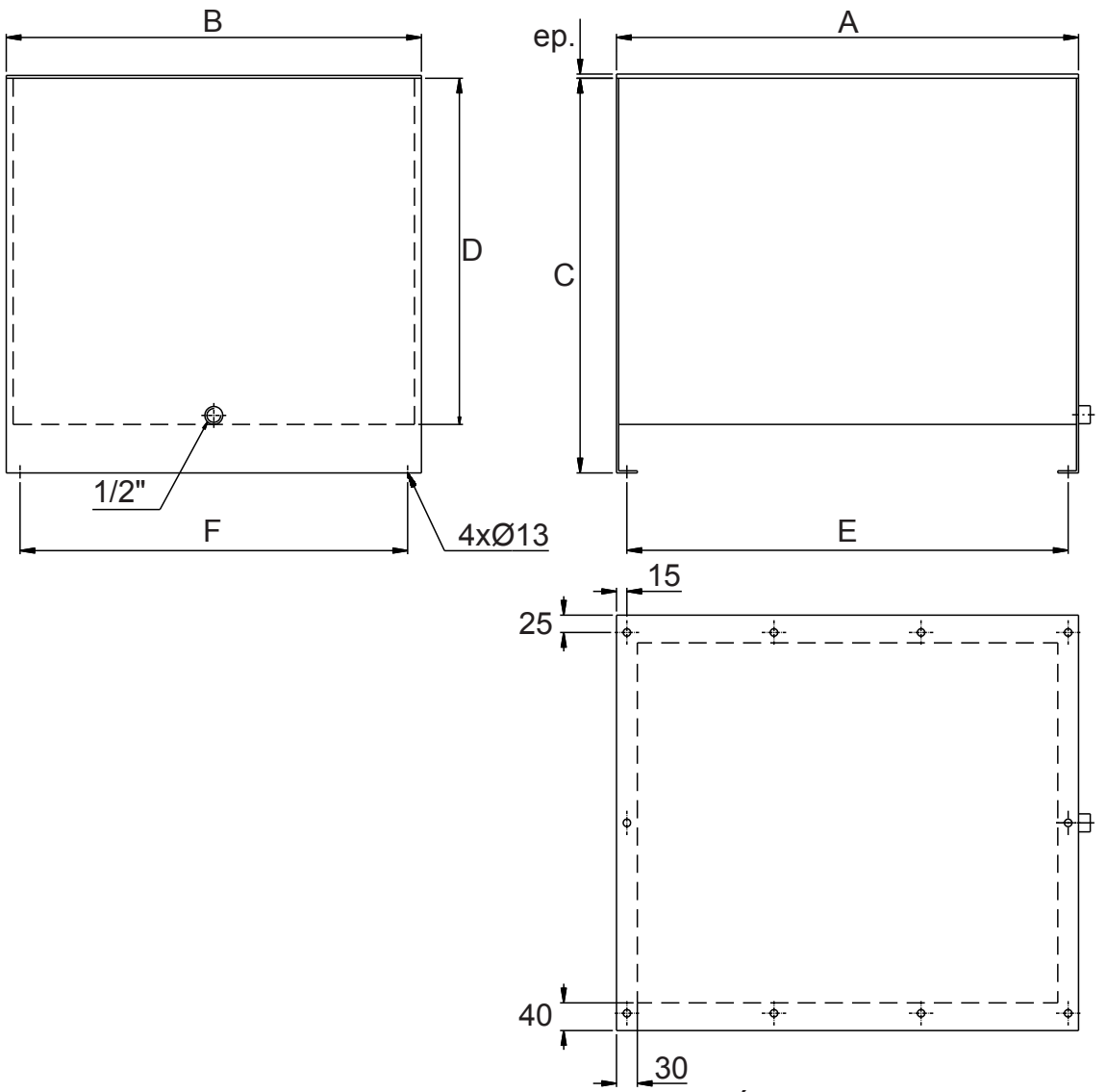

Code EDH	Volume utile (Litres)	Dimension en mm A	B	C	D	E	F	Épaisseur platine ep. (mm)	Volume total (Litres)	Masse Kg
R1-002	20	410	320	300	245	380	280	4	28	20
R1-003	30	530	320	300	245	500	280	4	36	24
R1-004	50	500	465	420	350	470	425	6	74	36
R1-005	80	630	465	420	350	600	425	6	94	42
R1-006	100	510	600	570	500	480	560	6	142	52
R1-007	200	780	600	570	500	750	560	6	219	70
R1-008`	250	1000	600	570	500	970	560	6	281	85
R1-009	400	1000	800	700	630	970	750	6	480	115

Spécifications :
Matière : Acier S235JR - Cuve épaisseur 3mm
Matière joint : Nitrile 70 shore ép.3mm
Peinture d'apprêt : Voir page 39
Option matière : Inox 304, 304L, 316L...
Option goulotte : voir page 11
Option bac de rétention : voir pages 12 et 13
Livré avec bouchon de vidange

EDH : 668, rue de Cornouaille - ZA du Petit Bois - 44522 MÉSANGER - Tél : 02 40 96 60 60 - Web : edh.fr - email : com@edh.fr

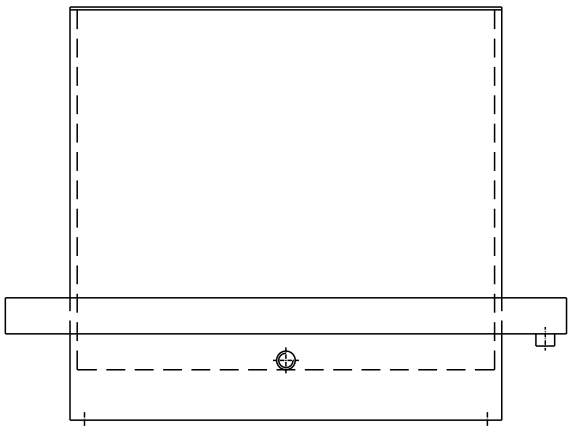

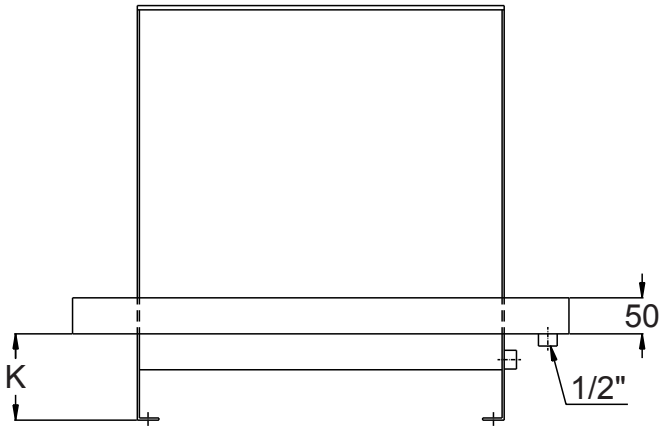

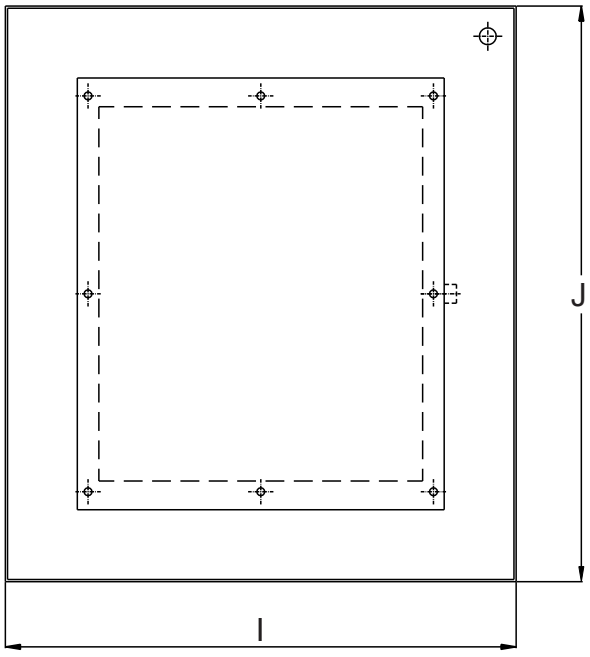

Code EDH	pour réservoir	Dimension en mm I	J	K	Masse Kg
R1-012	**R1-002**	610	500	120	8
R1-013	**R1-003**	730	500	120	9
R1-014	**R1-004**	700	645	140	10
R1-015	**R1-005**	830	645	140	11
R1-016	**R1-006**	710	780	140	11
R1-017	**R1-007**	980	780	140	13
R1-018	**R1-008**	1200	780	140	14
R1-019	**R1-009**	1200	980	140	nc

Spécifications :
Matière : Acier S235JR épaisseur 3mm
Peinture d'apprêt : Voir page 39
Option matière : Inox 304, 304L, 316L...
Réservoirs standards : Voir page 10
Livré avec bouchon de vidange

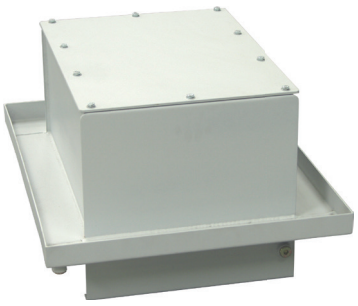

Bacs de rétention pour réservoirs standards

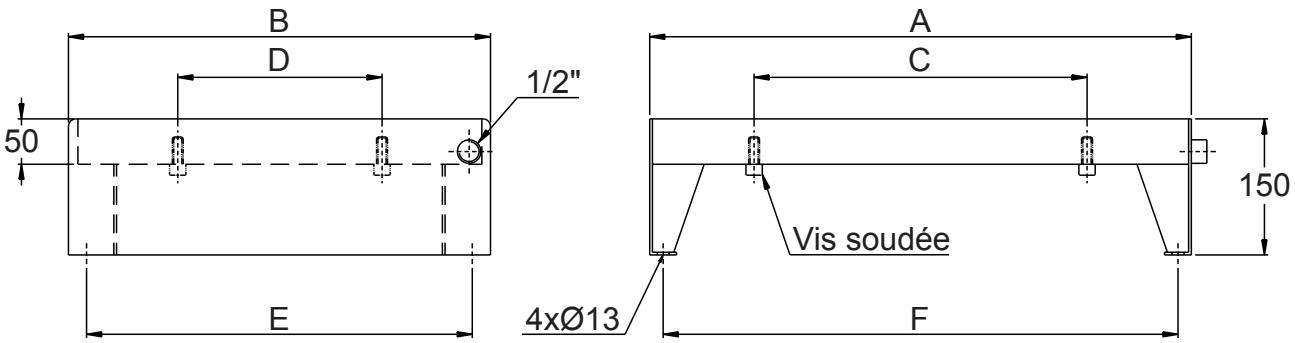

Code EDH	pour réservoir	Dimension en mm A	B	C	D	E	F	Masse Kg
R1-052	**R1-002**	610	520	380	280	480	580	13
R1-053	**R1-003**	730	520	500	280	480	700	15
R1-054	**R1-004**	700	665	470	425	625	670	18
R1-055	**R1-005**	830	665	600	425	625	800	20
R1-056	**R1-006**	710	800	480	560	760	680	22
R1-057	**R1-007**	980	800	750	560	760	950	28
R1-058	**R1-008**	1200	800	970	560	760	1170	32
R1-059	**R1-009**	1200	1000	970	750	960	1170	39

Spécifications :
Matière : Acier S235JR épaisseur 3mm
Peinture d'apprêt : Voir page 39
Option matière : Inox 304, 304L, 316L...
Réservoirs standards : Voir page 10
Livré avec bouchon de vidange

EDH : 668, rue de Cornouaille - ZA du Petit Bois - 44522 MÉSANGER - Tél : 02 40 96 60 60 - Web : edh.fr - email : com@edh.fr

Bacs de rétention du volume total d'huile pour réservoirs standards

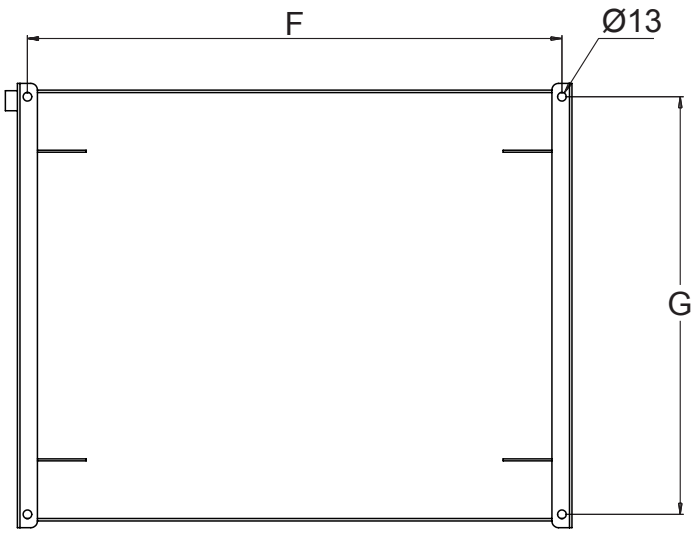

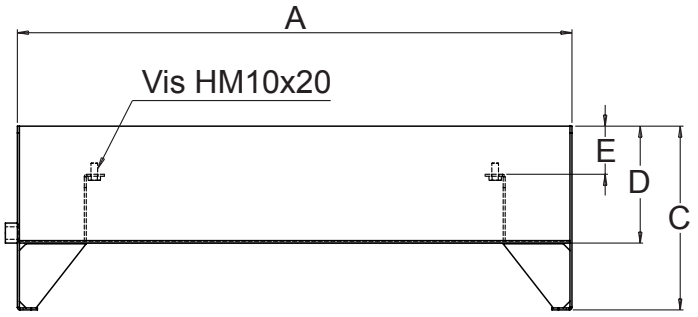

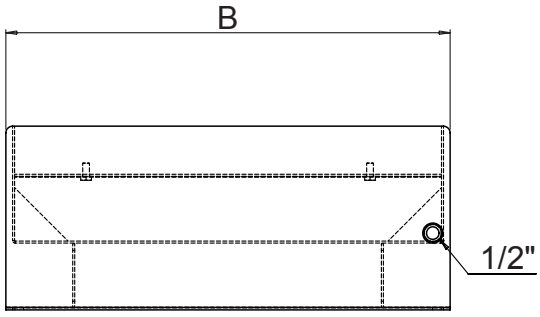

Code EDH	pour réservoir	Dimension en mm							Masse
		A	B	C	D	E	F	G	Kg
R1-052T	**R1-002**	610	520	200	100	55	580	480	18
R1-053T	**R1-003**	730	520	200	100	55	700	480	19,5
R1-054T	**R1-004**	700	665	270	170	70	670	625	29,5
R1-055T	**R1-005**	830	665	275	175	72	800	625	33
R1-056T	**R1-006**	710	800	200	200	5	680	760	40
R1-057T	**R1-007**	980	800	390	290	5	950	760	58
R1-058T	**R1-008**	1200	800	400	300	5	1170	760	66
R1-059T	**R1-009**	1200	1000	500	400	5	1170	960	94

Spécifications :
Matière : Acier S235JR épaiseur 3mm
Peinture d'apprêt : Voir page 39
Option matière : Inox 304, 304L, 316L...
Réservoirs standards : Voir page 10
Livré avec bouchon de vidange

Réservoirs fond incliné

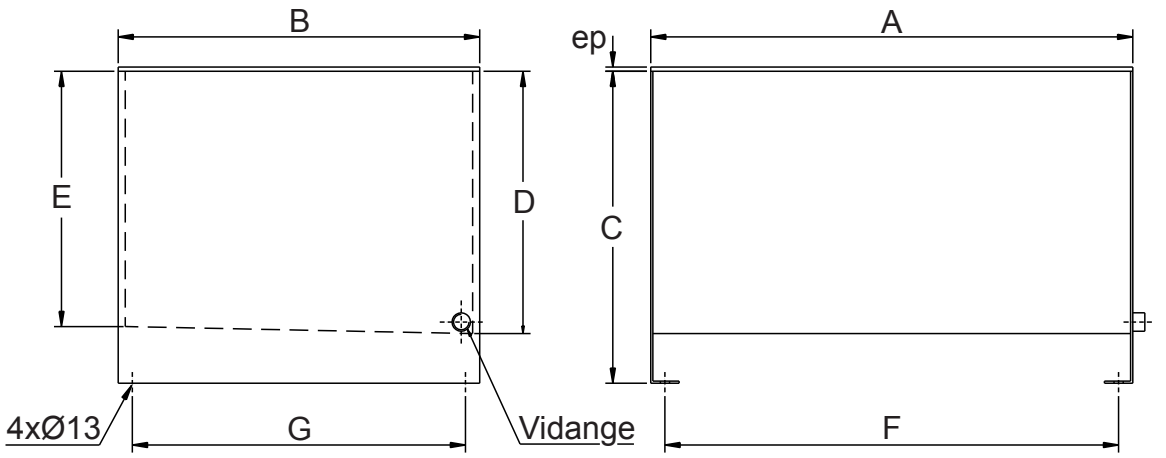

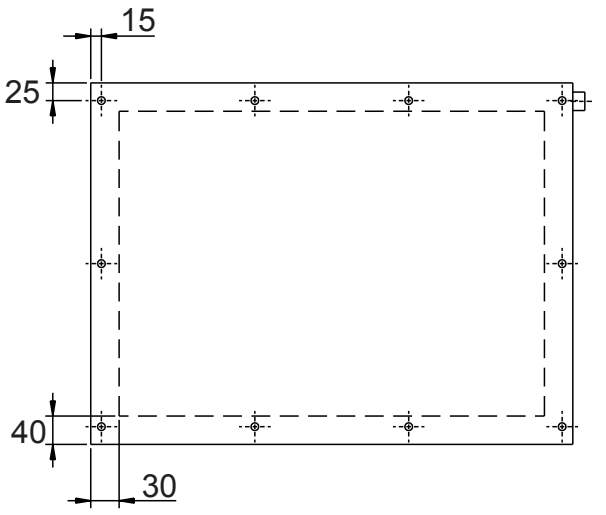

Code EDH	Volume utile (Litres)	Dimension en mm A	B	C	D	E	F	G	Épaisseur platine ep (mm)	Volume total (Litres)	Vidange (BSP)	Masse Kg
R1-101	10	300	250	250	185	175	270	220	4	11,5	1/2"	11
R1-103	20	400	300	300	220	210	370	270	4	26	1/2"	16
R1-105	30	400	390	300	245	235	370	310	6	37	1/2"	23
R1-107	50	600	350	430	350	340	570	320	6	73	1/2"	34
R1-110	80	600	450	420	360	350	570	420	6	95	1/2"	41
R1-111	100	680	510	440	370	360	640	470	6	128	1/2"	50
R1-114	180	800	600	550	480	470	760	570	6	229	3/4"	79
R1-116	250	800	600	670	600	590	760	570	6	284	3/4"	87
R1-118	400	900	700	860	790	780	860	660	6	490	3/4"	121

Spécifications :
Matière : Acier S235JR (Cuve épaisseur 3mm)
Matière joint : Nitrile 70 shore ép.3mm
Peinture d'apprêt : Voir page 39
Option matière : Inox 304, 304L, 316L...
Options goulotte de rétention : voir page 15
Option bac de rétention : voir pages 16 et 17
Livré avec bouchon de vidange

Goulotte de rétention pour réservoirs fond incliné

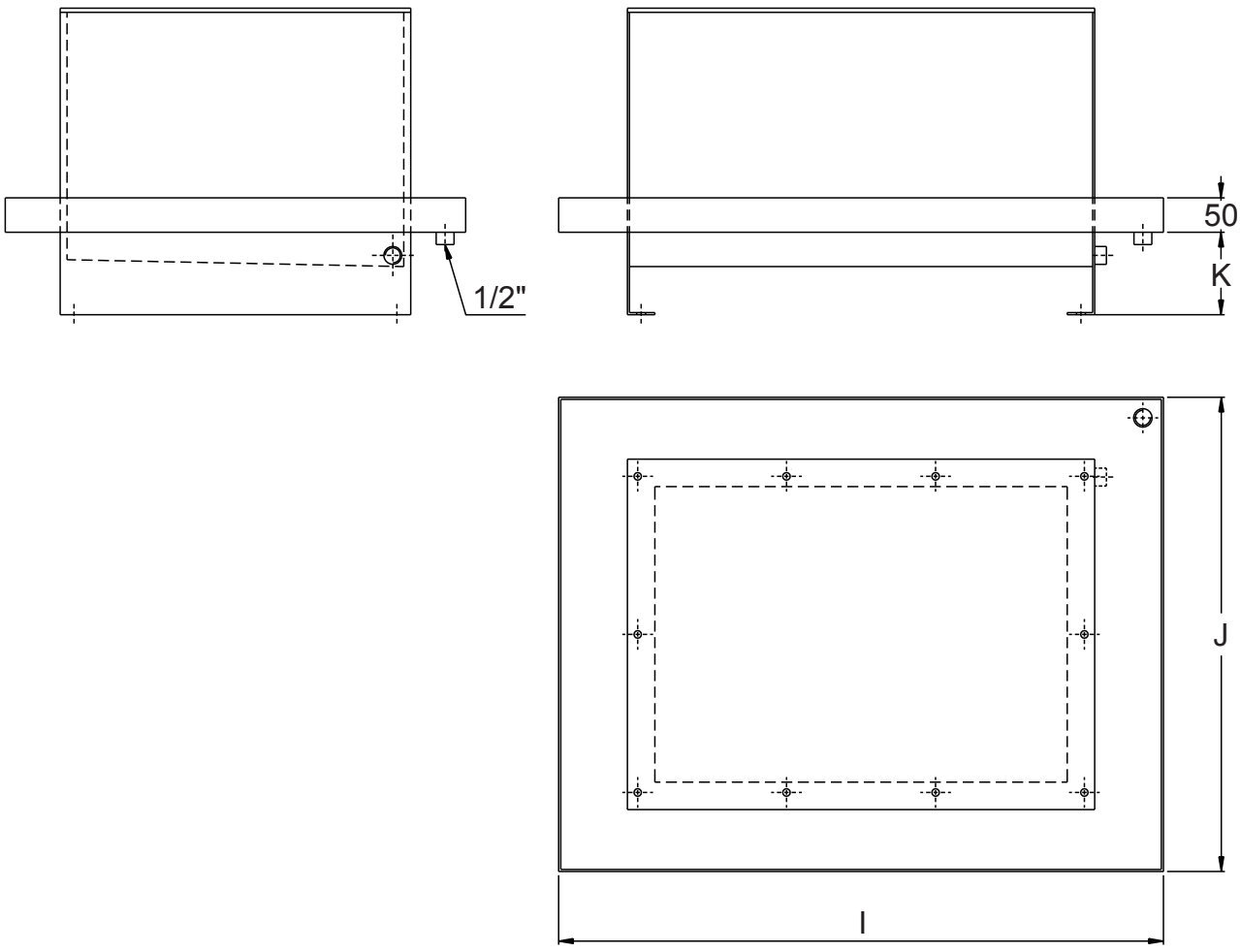

Code EDH	pour réservoir	Dimension en mm I	J	K	Masse Kg
R1-071	**R1-101**	500	430	130	7
R1-073	**R1-103**	600	480	150	8
R1-075	**R1-105**	600	570	130	8,5
R1-077	**R1-107**	800	530	150	9,5
R1-080	**R1-110**	800	630	130	10
R1-081	**R1-111**	880	690	150	11
R1-084	**R1-114/R1-116**	1000	780	150	13
R1-088	**R1-118**	1100	880	150	14

Spécifications :
Matière : Acier S235JR épaiseur 3mm
Peinture d'apprêt : Voir page 39
Option matière : Inox 304, 304L, 316L...
Réservoirs fond incliné : Voir page 14
Livré avec bouchon de vidange

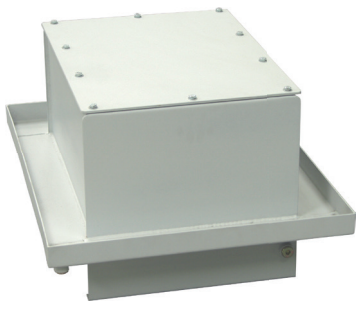

RÉSERVOIRS HYDRAULIQUES
Goulotte de rétention pour réservoirs fond incliné

EDH : 668, rue de Cornouaille - ZA du Petit Bois - 44522 MÉSANGER - Tél : 02 40 96 60 60 - Web : edh.fr - email : com@edh.fr

Bacs de rétention pour réservoirs fond incliné

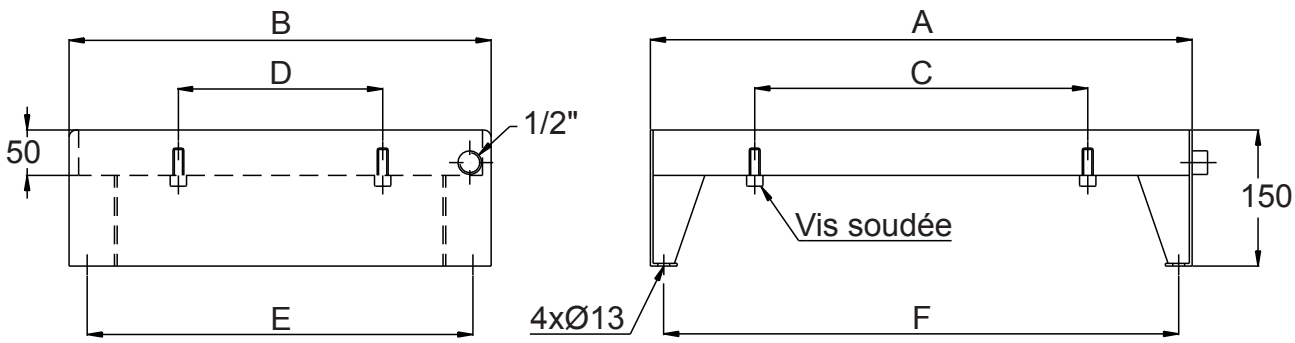

Code EDH	pour réservoir	Dimension en mm A	B	C	D	E	F	Masse Kg
R1-061	**R1-101**	500	450	270	220	410	470	11
R1-062	**R1-103**	600	500	370	270	460	570	13
R1-063	**R1-105**	600	590	370	310	550	570	15
R1-064	**R1-107**	800	550	570	320	510	770	17
R1-065	**R1-110**	800	650	570	420	610	770	20
R1-066	**R1-111**	880	710	640	470	670	850	23
R1-067	**R1-114/R1-116**	1000	800	760	570	760	970	28
R1-068	**R1-118**	1100	900	860	660	860	1070	34

Spécifications :
Matière : Acier S235JR épaisseur 3mm
Peinture d'apprêt : Voir page 39
Option matière : Inox 304, 304L, 316L...
Réservoirs fond incliné : Voir page 14
Livré avec bouchon de vidange

EDH : 668, rue de Cornouaille - ZA du Petit Bois - 44522 MÉSANGER - Tél : 02 40 96 60 60 - Web : edh.fr - email : com@edh.fr

Bacs de rétention du volume total d'huile pour réservoirs fond incliné

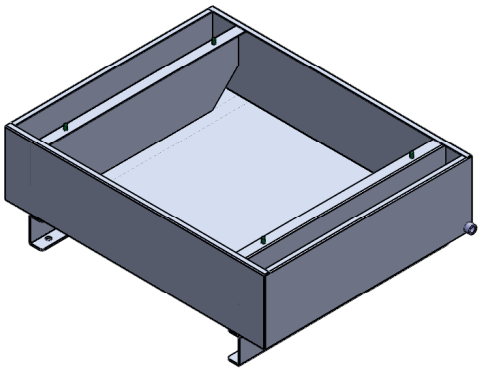

Version avec pieds en
U100x50x6 pour codes
R1-067T, R1-068T et R1-069T

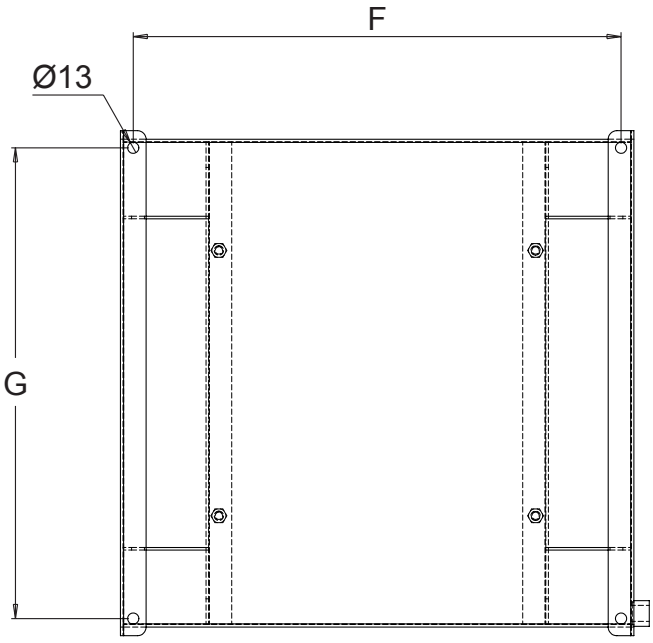

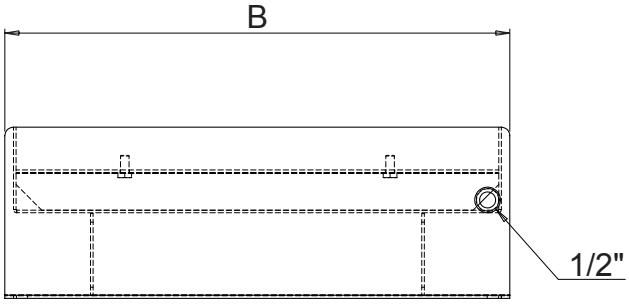

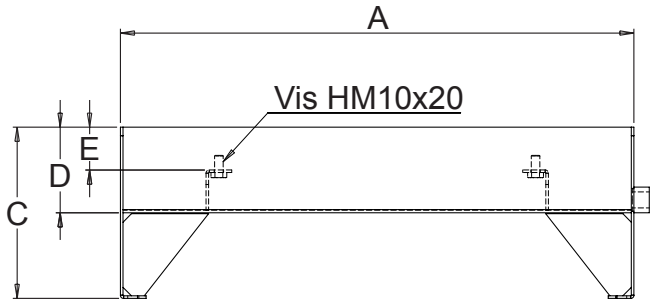

Code EDH	pour réservoir	Dimension en mm A	B	C	D	E	F	G	Masse Kg
R1-061T	**R1-101**	500	450	180	80	35	470	410	13
R1-062T	**R1-103**	600	500	200	100	50	570	460	17
R1-063T	**R1-105**	600	590	200	100	50	570	550	19,5
R1-064T	**R1-107**	800	550	280	180	50	770	510	29
R1-065T	**R1-110**	800	650	270	170	50	770	610	32
R1-066T	**R1-111**	880	710	280	180	50	850	670	37
R1-067T	**R1-114**	1000	800	350	250	3	760	700	65
R1-069T	**R1-116**	1000	800	450	350	3	760	700	77,5
R1-068T	**R1-118**	1400	1000	400	300	3	1150	900	101

Spécifications :
Matière : Acier S235JR épaiseur 3mm
Peinture d'apprêt : Voir page 39
Option matière : Inox 304, 304L, 316L...
Réservoirs fond incliné : Voir page 14
Livré avec bouchon de vidange

Réservoirs base CNOMO

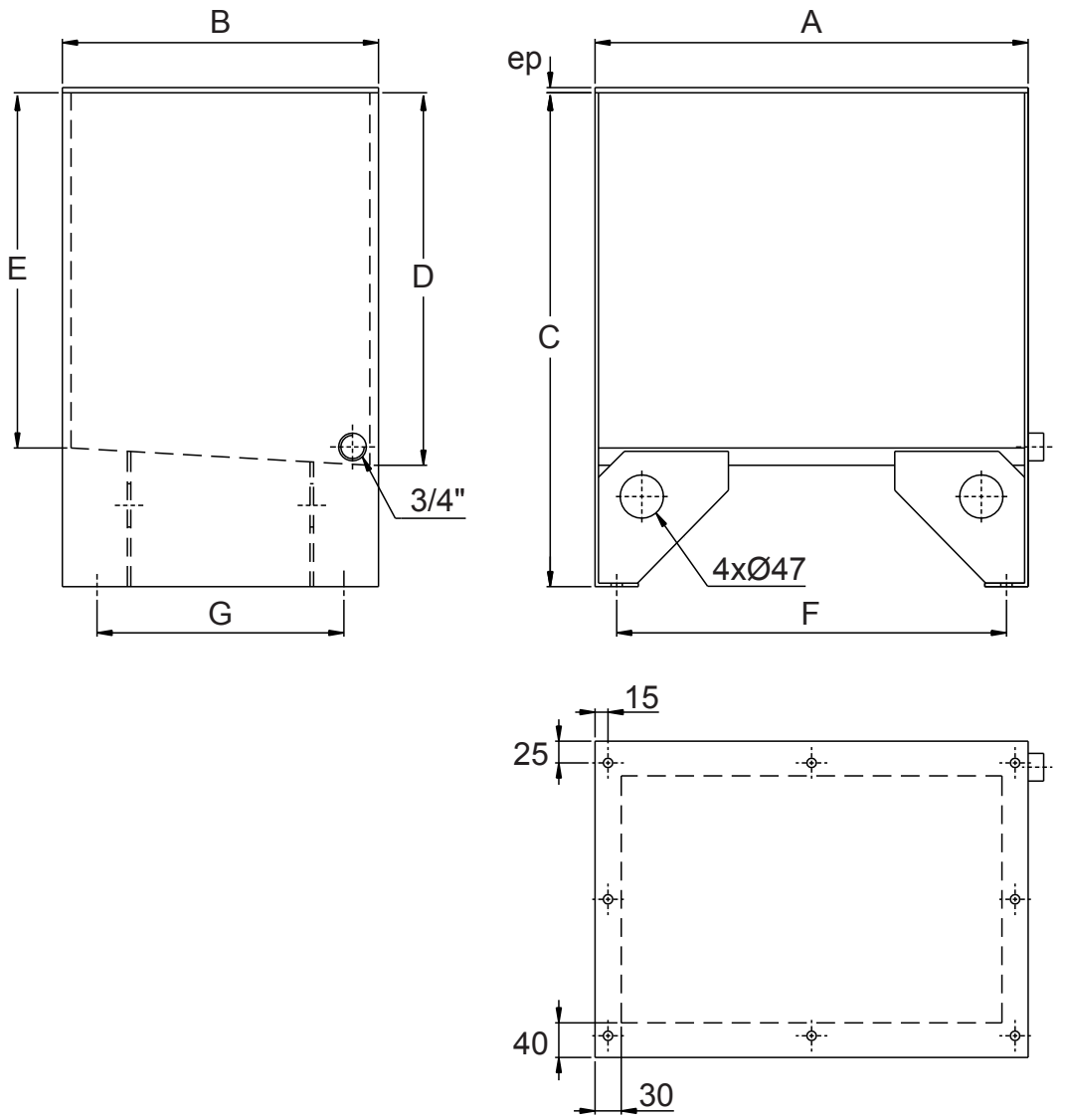

Code EDH	Volume utile (Litres)	Dimension en mm A	B	C	D	E	F	G	Épaisseur platine ep (mm)	Volume total (Litres)	Masse Kg
R1-201	63	500	365	570	430	410	450	285	6	68	46
R1-202	100	630	460	670	430	410	580	360	6	110	66
R1-203	160	810	590	670	430	410	760	490	6	185	92
R1-204	250	980	700	670	430	410	930	600	6	269	119
R1-205	400	1480	740	670	430	410	1430	640	8	431	187
R1-206	630	1480	950	780	540	520	1430	850	8	708	246

Spécifications :
Matière : Acier S235JR
Cuve épaisseur 4mm
Matière joint : Nitrile 70 shore ép.3mm
Peinture d'apprêt : Voir page 39
Option matière : Inox 304, 304L, 316L...
Option goulotte de rétention : voir page 20
Option bac de rétention du volume total : voir page 21
Livré avec bouchon de vidange

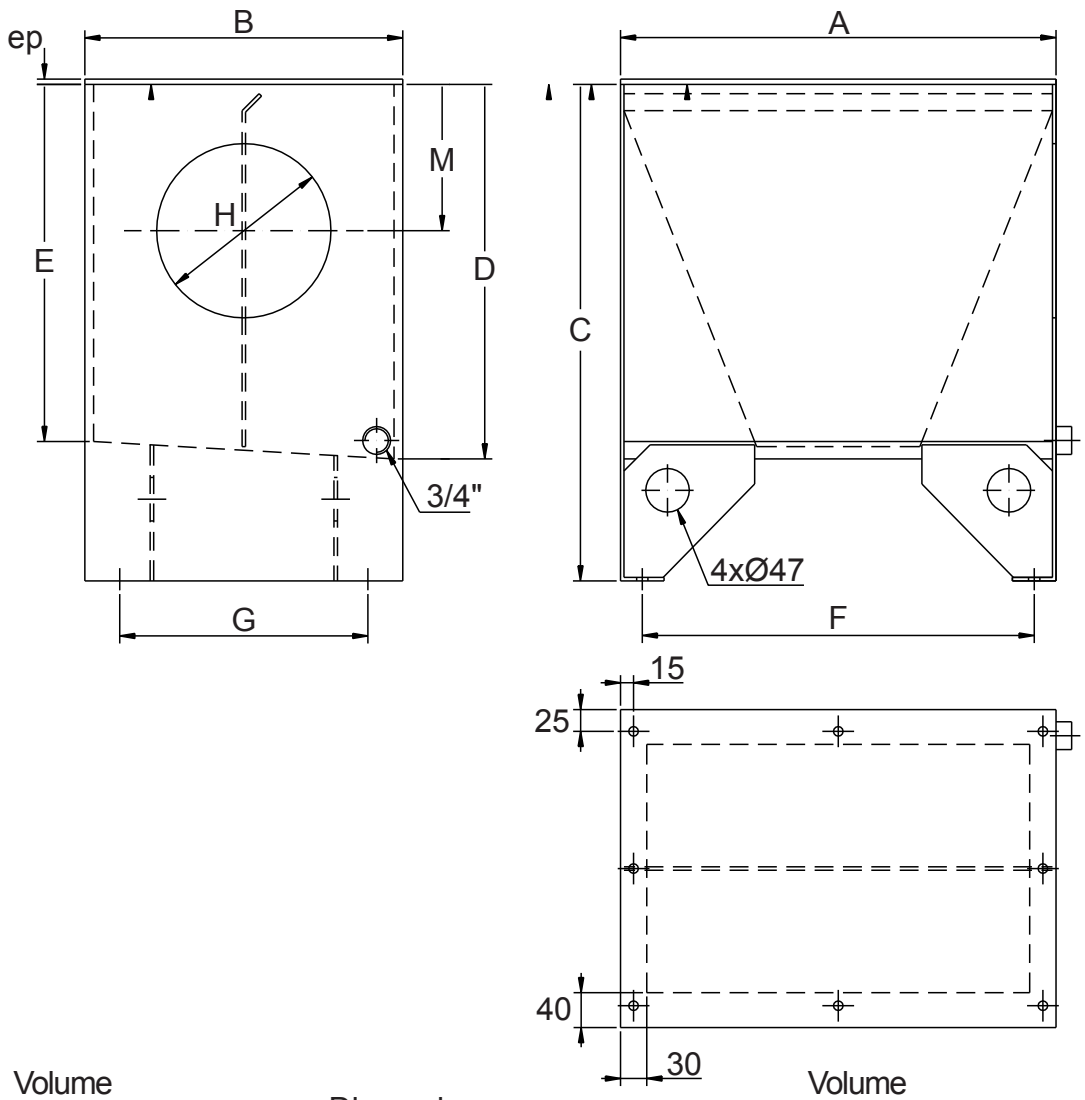

Code EDH	Volume utile (Litres)	Dimension en mm A	B	C	D	E	F	G	H	M	ep	Volume total (Litres)	Nb Portes	Code de visite	Masse Kg
R2-021	63	500	365	570	430	410	450	285	200	170	6	68	1	R8-011	52
R2-022	100	630	460	670	430	410	580	360	200	170	6	110	1	R8-011	75
R2-023	160	810	590	670	430	410	760	490	200	170	6	185	2	R8-011	103
R2-024	250	980	700	670	430	410	930	600	200	170	6	269	2	R8-011	132
R2-025	400	1480	740	670	430	410	1430	640	200	170	8	431	2	R8-011	207
R2-026	630	1480	950	780	540	520	1430	850	325	230	8	708	2	R8-012	270
R2-027	800	1980	950	800	560	540	1930	850	325	230	8	985	2	R8-012	346
R2-028	1000	1980	990	840	600	580	1930	890	380	260	10	1104	2	R8-003	397
R2-029	1250	1980	1340	840	600	580	1930	1290	380	260	10	1505	2	R8-003	458

Spécifications :
Matière : Acier S235JR - Cuve épaisseur 4mm
Matière joint : Nitrile 70 shore ép.3mm
Peinture d'apprêt : Voir page 39
Option matière : Inox 304, 304L, 316L...
Option goulotte de rétention : voir page 20
Option bac de rétention du volume total : voir page 21
Livré avec bouchon de vidange et porte(s) de visite

Goulottes de rétention pour réservoirs CNOMO

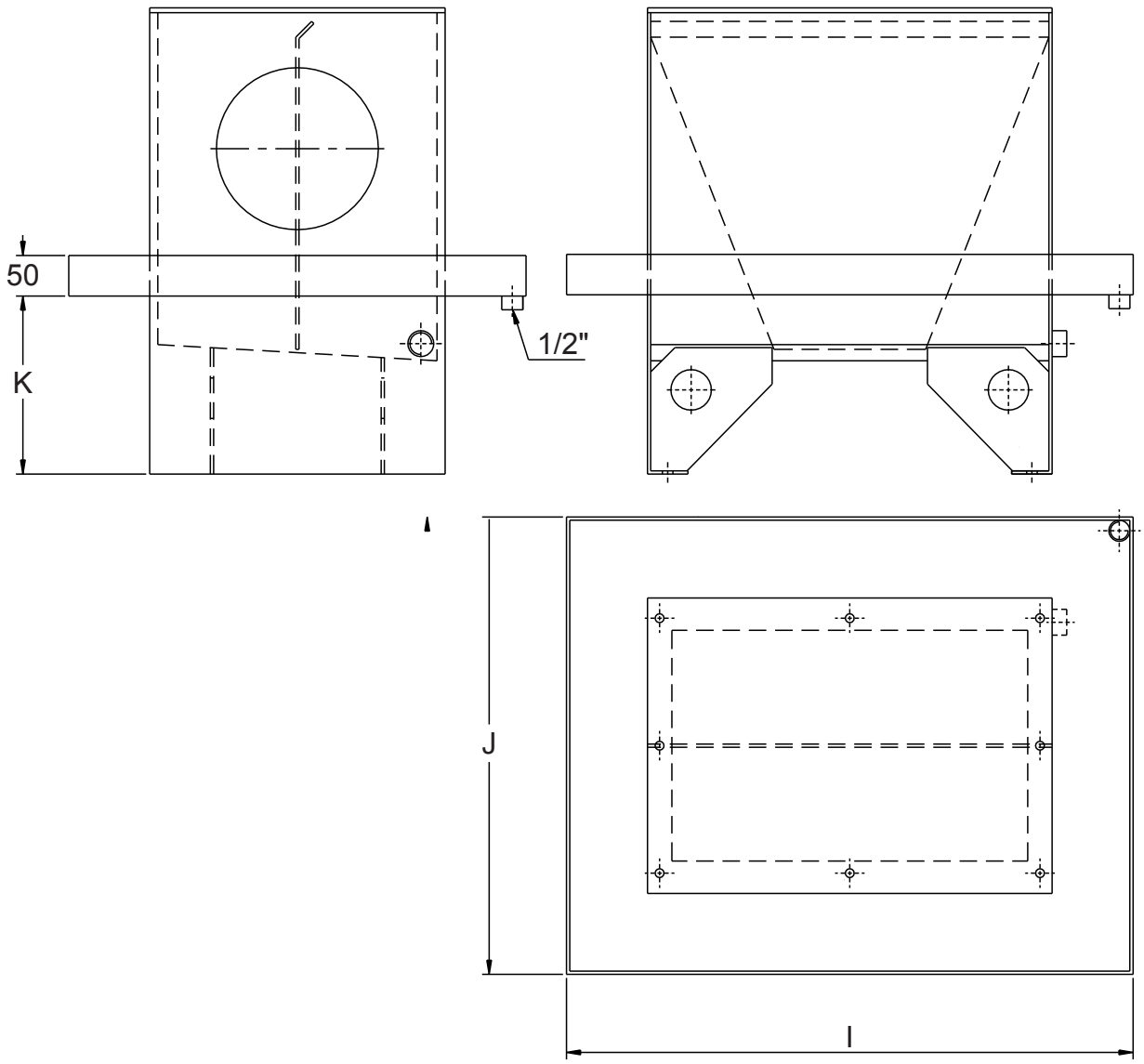

Code EDH	pour réservoir	Dimension en mm I	J	K	Masse Kg
R2-031	**R2-021/R1-201**	700	545	235	9
R2-032	**R2-022/R1-202**	830	640	335	11
R2-033	**R2-023/R1-203**	1010	770	335	13
R2-034	**R2-024/R1-204**	1180	880	335	15
R2-035	**R2-025/R1-205**	1680	920	335	19
R2-036	**R2-026/R1-206**	1680	1130	325	20
R2-037	**R2-027**	2180	1130	345	24
R2-038	**R2-028**	2180	1170	330	24
R2-039	**R2-029**	2180	1520	330	27

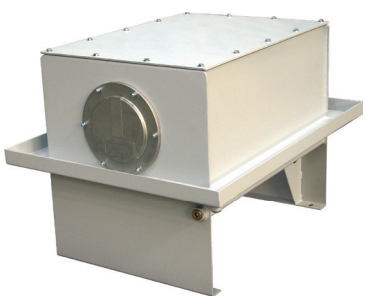

Spécifications :
Matière : Acier S235JR épaiseur 3mm
Peinture d'apprêt : Voir page 39
Option matière : Inox 304, 304L, 316L...
Réservoirs CNOMO : Voir pages 18 et 19
Livré avec bouchon de vidange

EDH : 668, rue de Cornouaille - ZA du Petit Bois - 44522 MÉSANGER - Tél : 02 40 96 60 60 - Web : edh.fr - email : com@edh.fr

Figure 1

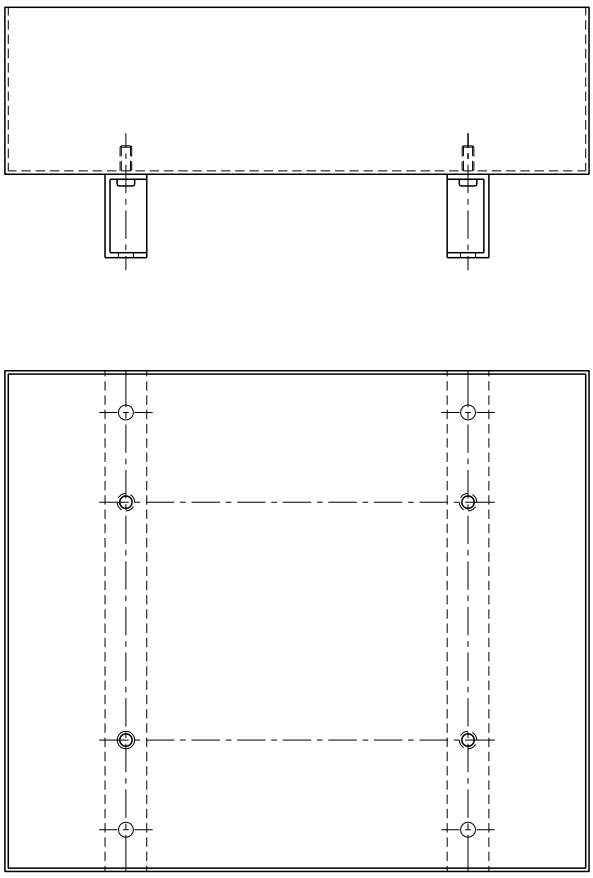

Figure 2

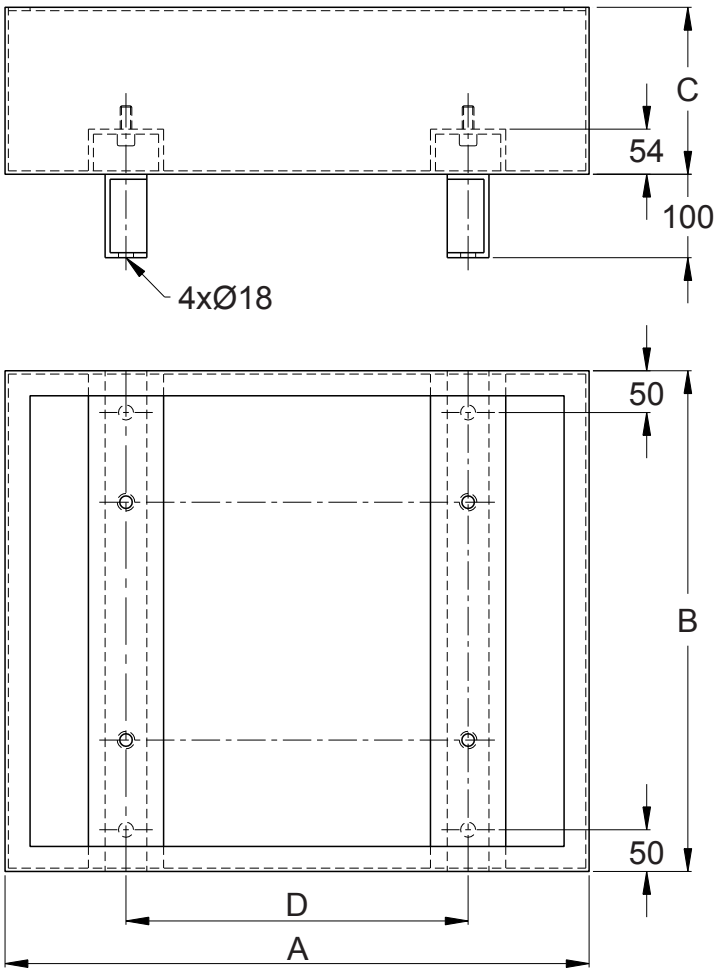

Code EDH	pour réservoir	Dimension en mm A	B	C	D	Figure	Masse Kg
R2-041	**R2-021/R1-201**	700	600	200	450	2	38
R2-042	**R2-022/R1-202**	850	700	200	580	1	42
R2-043	**R2-023/R1-203**	1000	800	200	760	1	56
R2-044	**R2-024/R1-204**	1250	1000	200	930	1	74
R2-045	**R2-025/R1-205**	1700	1000	250	1430	1	96
R2-046	**R2-026/R1-206**	1800	1200	300	1430	2	145
R2-047	**R2-027**	2400	1200	300	1930	2	172
R2-048	**R2-028**	2400	1400	300	1930	2	194
R2-049	**R2-029**	2400	1750	300	1930	2	233

Spécifications :
Matière : Acier S235JR épaiseur 3mm
Peinture d'apprêt : Voir page 39
Option matière : Inox 304, 304L, 316L...
Réservoirs CNOMO : Voir pages 18 et 19
Livré avec bouchon de vidange

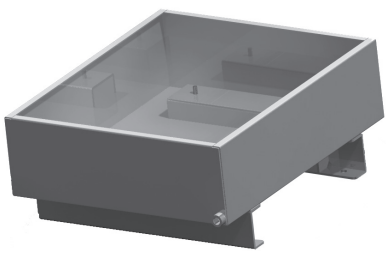

Réservoirs norme DIN 24339 (63 à 160 litres)

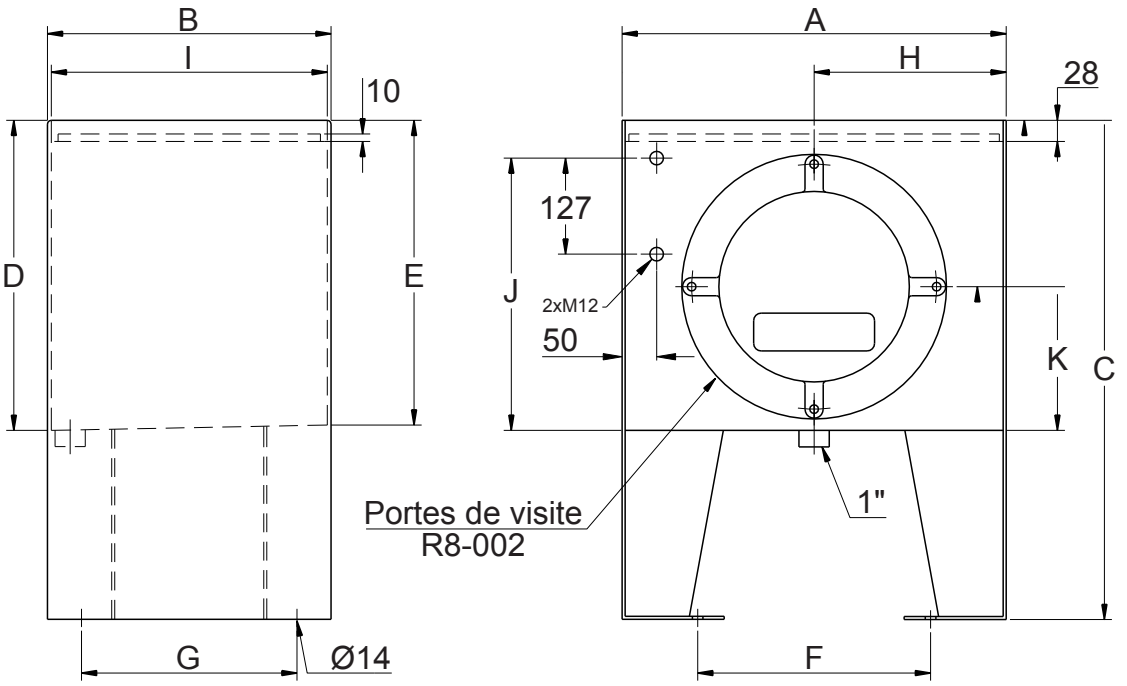

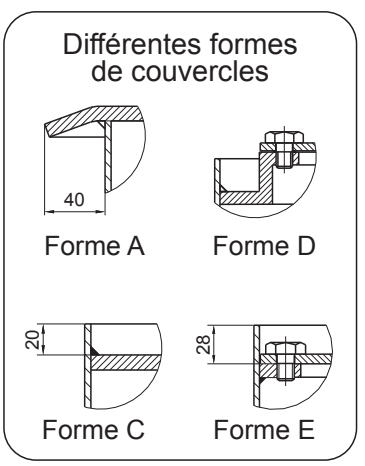

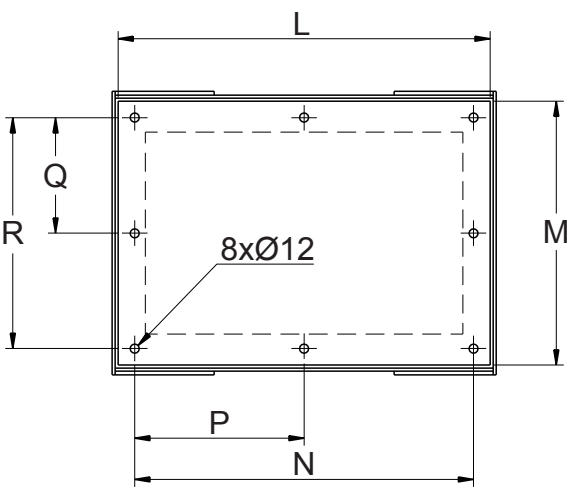

Code EDH	Volume utile (Litres)	Dimension en mm																	Volume total (Litres)	Masse Kg
		A	B	C	D	E	F	G	H	I	J	K	L	M	N	P	Q	R		
R6-001	63	508	375	660	410	403	308	285	254	365	360	190	492	349	448	224	152,5	305	66	60
R6-002	100	633	474	660	410	399	393	360	316	460	360	190	615	442	571	285,5	199	398	106	81
R6-003	160	810	604	660	410	400	570	490	405	590	360	190	792	572	748	374	264	528	177	114

Spécifications :
Matière : Acier S235JR - Cuve épaisseur 4mm
Matière joint : Nitrile 70 shore ép.3mm
Peinture d'apprêt : Voir page 39
Couvercle standard : Forme E
Option matière : Inox 304, 304L, 316L...
Option bac de rétention du volume total : voir page 24
Livré avec bouchon de vidange et porte de visite

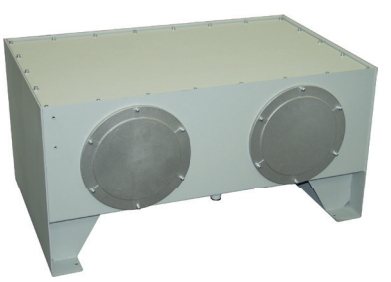

EDH : 668, rue de Cornouaille - ZA du Petit Bois - 44522 MÉSANGER - Tél : 02 40 96 60 60 - Web : edh.fr - email : com@edh.fr

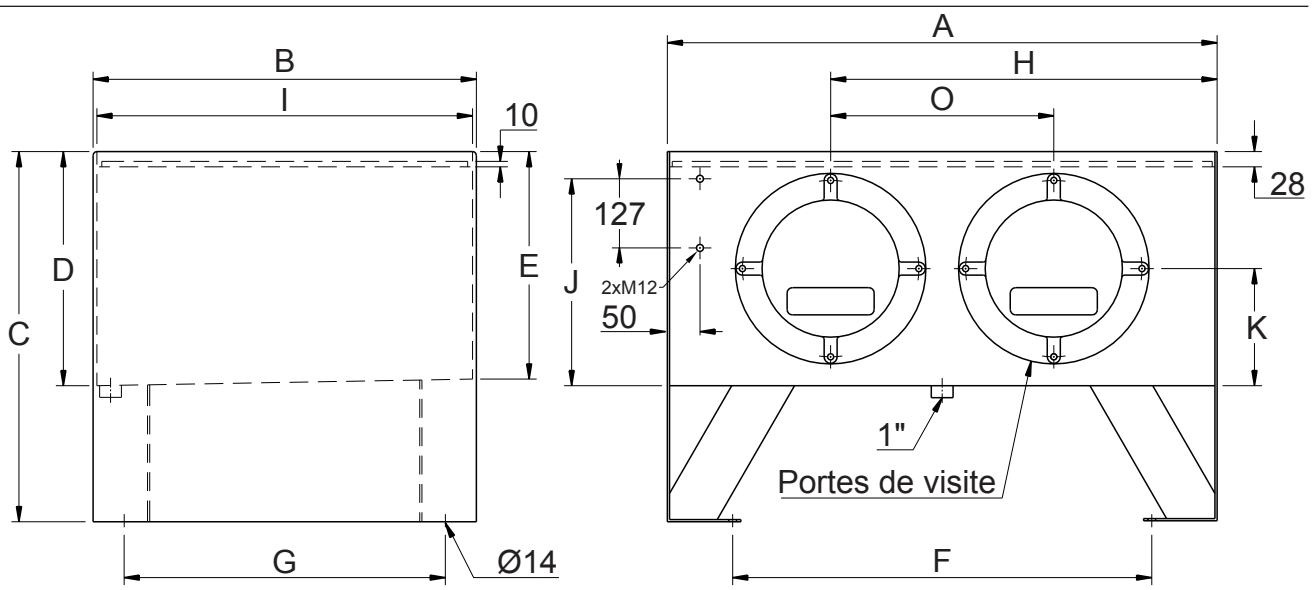

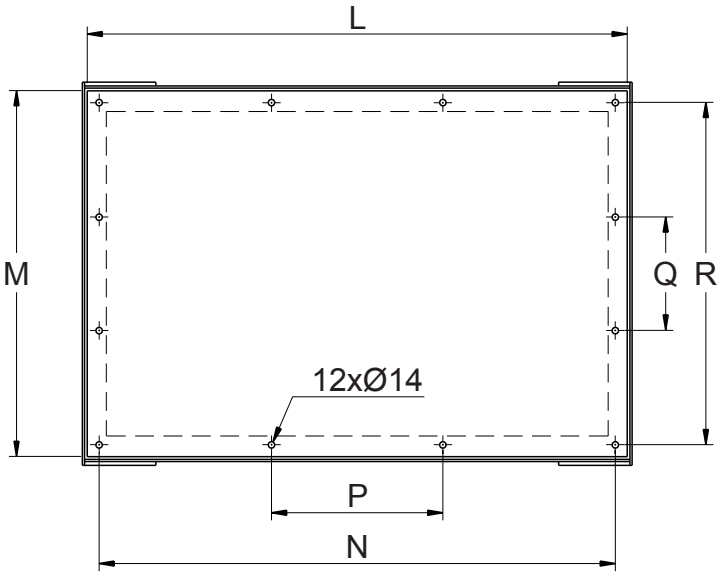

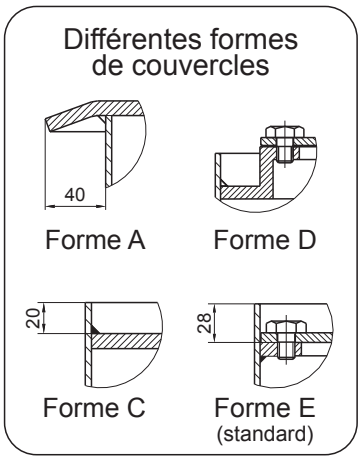

Code EDH	Porte de visite Code EDH
R6-004	**R8-002**
R6-005	**R8-002**
R6-006	**R8-003**
R6-007	**R8-003**
R6-008	**R8-003**
R6-009	**R8-003**

Code EDH	Volume utile (Litres)	Dimension en mm A	B	C	D	E	F	G	H	I	J	K	L	M	N	O	P	Q	R	Volume total (Litres)	Masse Kg
R6-004	250	1010	704	680	430	418	770	590	710	690	380	215	982	662	952	410	218	211	632	274	152
R6-005	400	1514	749	680	430	417	1274	635	1132	735	380	215	1490	717	1440	750	480	222	667	439	217
R6-006	630	1514	959	770	520	504	1274	845	1132	945	470	265	1490	927	1440	750	480	292	877	692	278
R6-007	800	2014	914	770	520	504	1774	800	1507	900	470	265	1990	880	1940	1000	647	277	830	877	336
R6-008	1000	2014	1079	800	550	531	1774	965	1507	1065	500	285	1990	1045	1940	1000	647	332	995	1103	379
R6-009	1250	2014	1349	800	550	527	1774	1235	1507	1335	500	285	1990	1315	1940	1000	647	422	1265	1386	441

Codes de commande : R6-004 A

- Standard - Couvercle Forme E
- A Couvercle Forme A
- C Couvercle Forme C
- D Couvercle Forme D

Spécifications :
Matière : Acier S235JR
Cuve épaisseur 4mm
Matière joint : Nitrile 70 shore ép.3mm
Peinture d'apprêt : Voir page 39
Couvercle standard : Forme E
Option matière : Inox 304, 304L, 316L...
Option bac de rétention du volume total : voir page 24
Livré avec bouchon de vidange

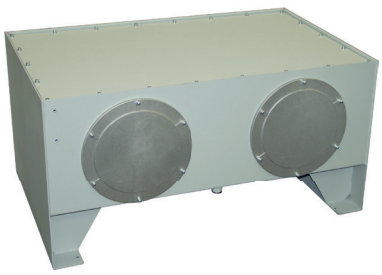

Bacs de rétention du volume total d'huile pour réservoirs DIN

Figure 1

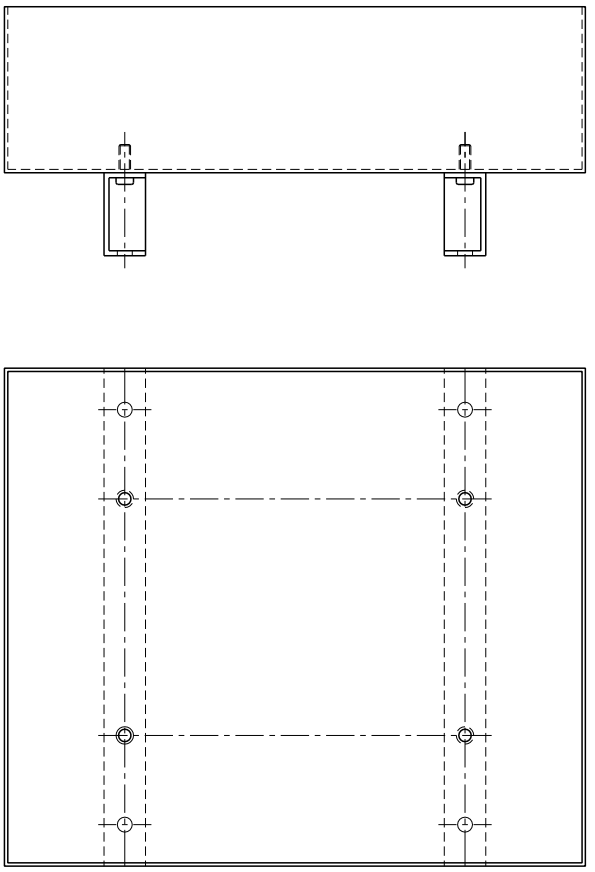

Figure 2

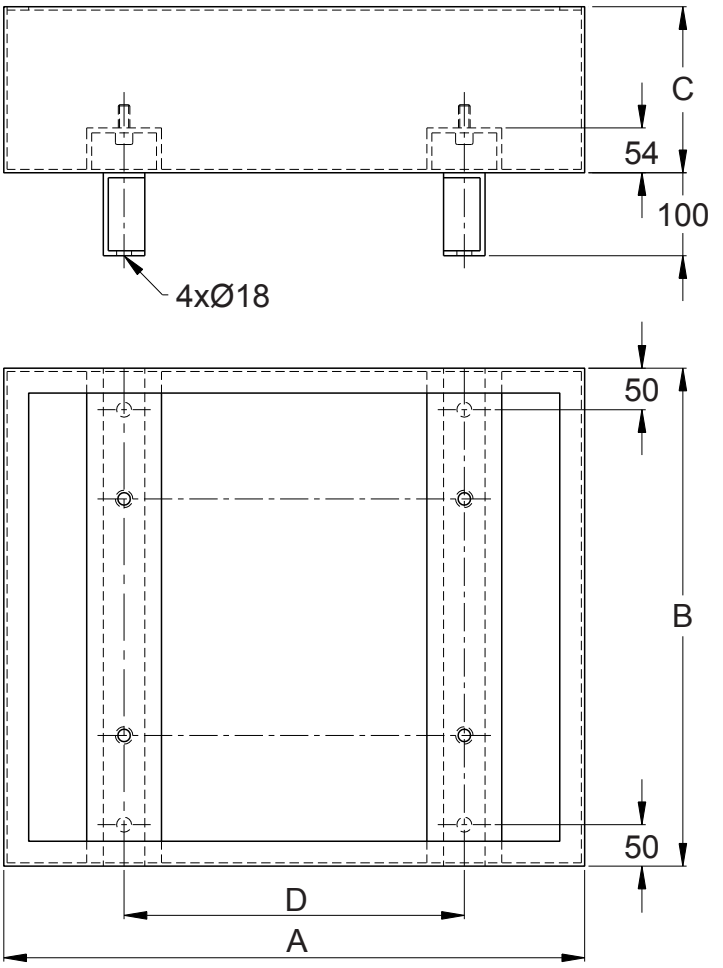

Code EDH	pour réservoir	Dimension en mm A	B	C	D	Figure	Masse Kg
R6-011	**R6-001**	700	600	200	308	1	34
R6-012	**R6-002**	850	700	200	393	1	42
R6-013	**R6-003**	1000	800	200	570	1	55
R6-014	**R6-004**	1250	1000	200	770	2	93
R6-015	**R6-005**	1700	1000	250	1274	1	96
R6-016	**R6-006**	1800	1200	300	1274	2	145
R6-017	**R6-007**	2400	1200	300	1774	2	172
R6-018	**R6-008**	2400	1400	300	1774	2	194
R6-019	**R6-009**	2400	1750	300	1774	2	233

Spécifications :
Matière : Acier S235JR épaiseur 3mm
Peinture d'apprêt : Voir page 39
Option matière : Inox 304, 304L, 316L...
Réservoirs DIN : Voir pages 22 et 23
Livré avec bouchon de vidange

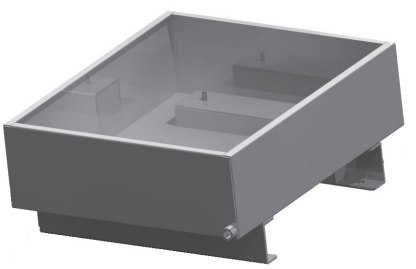

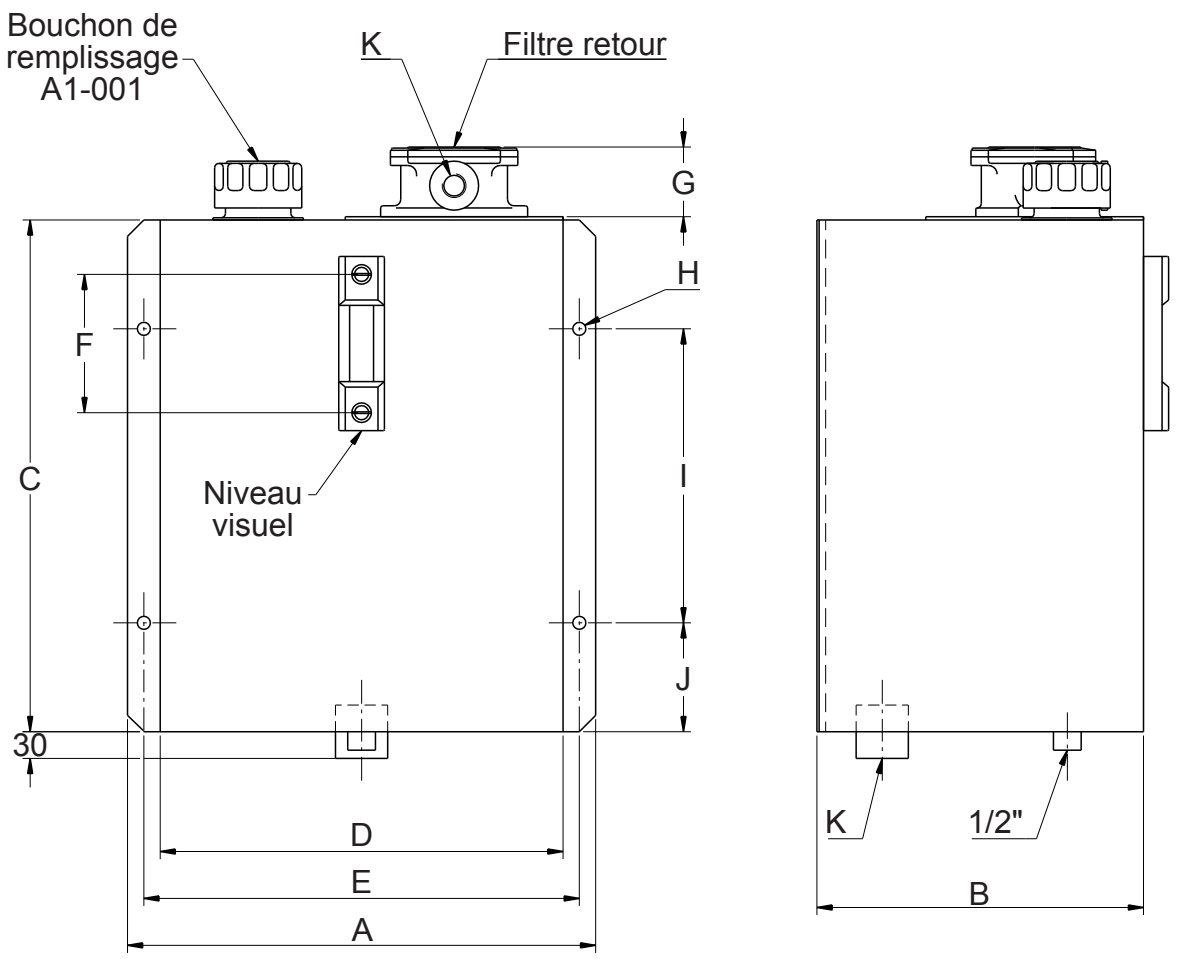

Code EDH	Volume utile (Litres)	Dimension en mm A	B	C	D	E	F	G	H	I	J	K BSP	Tôle Ep.	Filtre retour	Niveau visuel	Volume total (Litres)	Masse Kg
R3-001	25	430	300	290	380	406	127	75	10	190	50	3/4"	2	**F2-003**	**A4-005**	30	11
R3-002	40	430	300	470	380	406	127	75	10	270	100	3/4"	2	**F2-004**	**A4-005**	50	14
R3-003	80	510	320	604	450	480	127	82	12	410	97	1"1/4	2	**F2-006**	**A4-005**	81	21
R3-004	150	700	350	800	640	670	254	105	12	600	100	1"1/2	3	**F2-008**	**A4-006**	168	49

Spécifications :
Matière : Acier S235JR
Peinture d'apprêt : Voir page 39
Option matière : Inox 304, 304L, 316L...
Réservoir livré avec bouchon, niveau, filtre et bouchon de vidange.

Réservoirs aluminium 3, 6, 10 et 25 litres

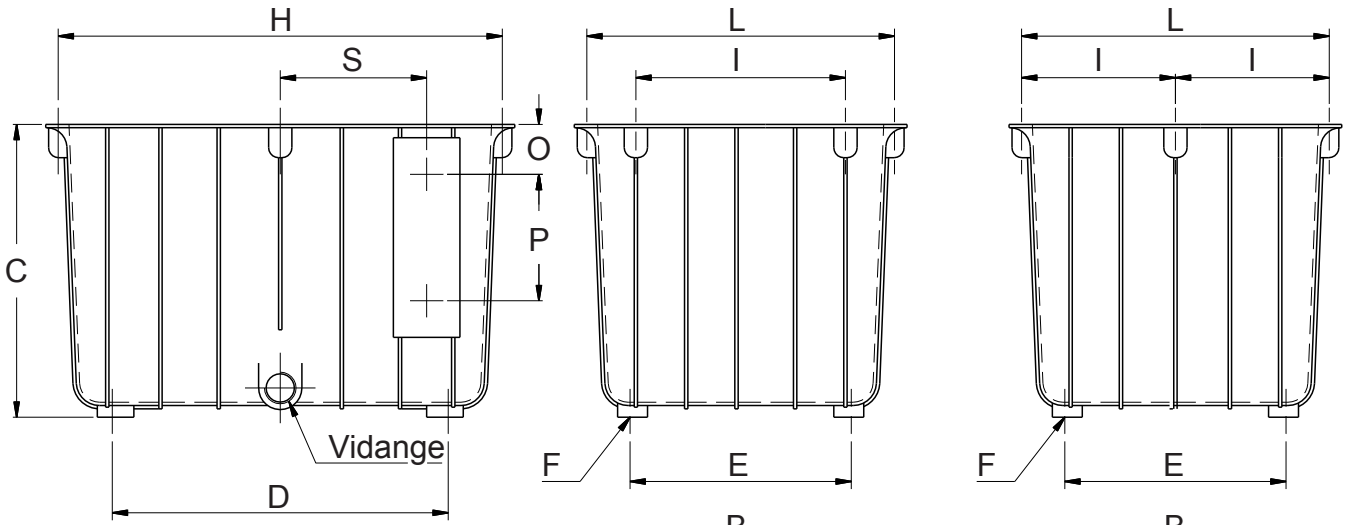

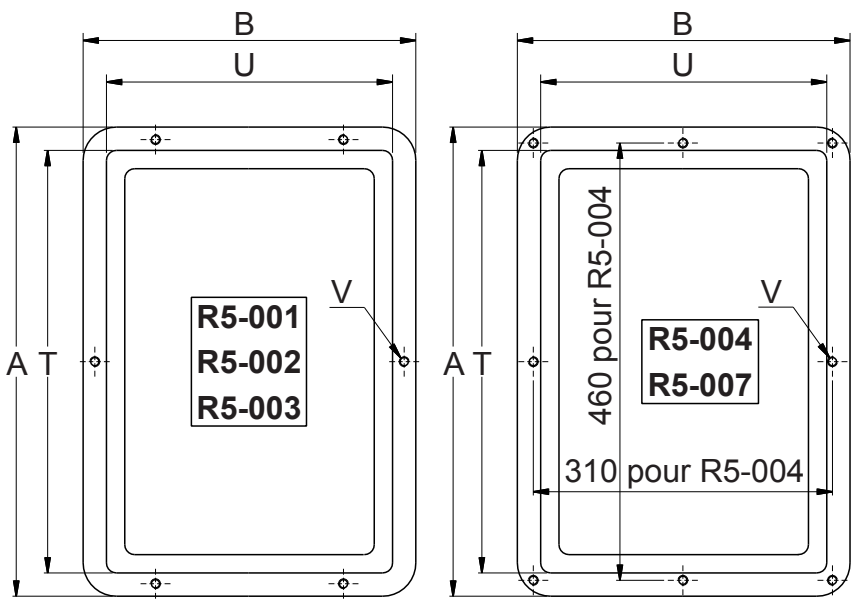

Code EDH	Dimensions en mm O	P	V
R5-001	30	76	M6
R5-002	30	76	M6
R5-003	30	76	M6
R5-007	40	76	M8
R5-004	38/40	76/127	M8

Code EDH	Volume utile (Litres)	Dimensions en mm A	B	C	D	E	F	H	I	L	S	T	U	Masse Kg	Option Platine Code	ép.
R5-001	3	220	160	150	165	105	M6	208	110	148	54	196	136	1	**R5-011**	4
R5-002	6	280	200	176	210	130	M8	268	140	188	84	256	176	1,5	**R5-012**	4
R5-003	10	340	247	220	250	170	M8	325	160	232	104	312	219	2	**R5-013**	4
R5-007	16	368	290	243	270	192	M8	350	136	272	115,5	334	256	4	**R5-016**	4
R5-004	25	490	340	285	326	176	M8	449	149,5	299	112	435	285	6	**R5-014**	5

Spécifications :
Matière Réservoir : Aluminium
Matière platine : Acier S235JR
Option : Perçages pour niveau
Option matière pour platine : Inox 304, 304L, 316L, Aluminium
Livré avec joint de platine ép.2mm en papier indéchirable,
bouchon de vidange et joint cuivre.

EDH : 668, rue de Cornouaille - ZA du Petit Bois - 44522 MÉSANGER - Tél : 02 40 96 60 60 - Web : edh.fr - email : com@edh.fr

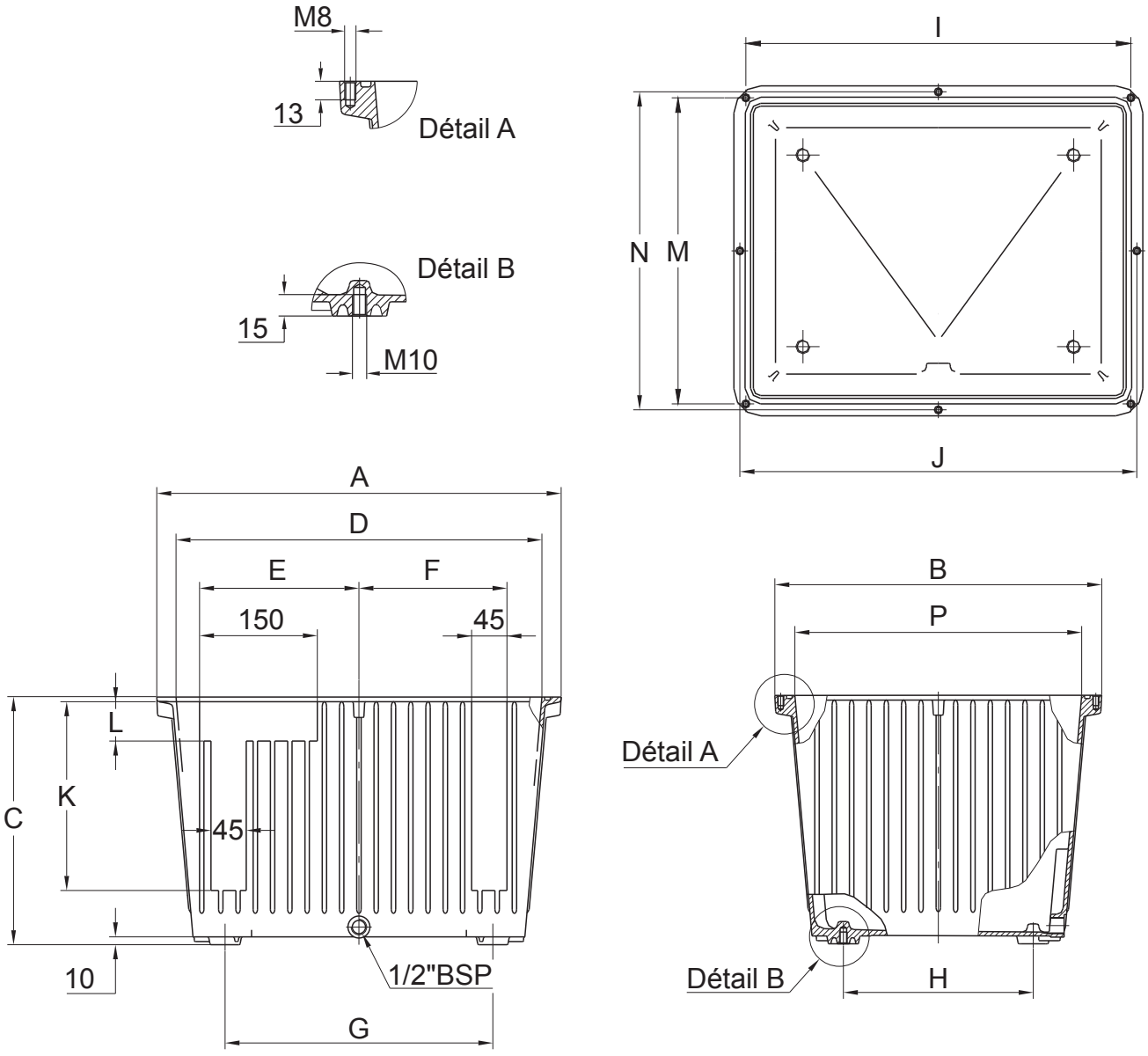

Code EDH	Volume utile (Litres)	Dimension en mm A	B	C	D	E	F	G	H	I	J	K	L	M	N	P	Masse Kg	Option Platine Code	ép.
R5-008	44	515	415	315	466	203	188,5	341	241	485	500	240	50	385	400	364	10	**R5-018**	6
R5-009	70	605	465	365	566	236,5	225,5	422,5	282,5	575	590	290	60	435	450	414	12,3	**R5-019**	6

Spécifications :
Matière Réservoir : Aluminium
Matière platine : Acier S235JR
Option : Perçages pour niveau
Option : Pattes de fixation
Option matière pour platine : Inox 304, 304L, 316L, Aluminium
Livré avec joint de platine Ø8mm en NBR 70 shore, bouchon de vidange et joint cuivre.

RÉSERVOIRS HYDRAULIQUES

Pattes pour réservoirs aluminium 44 et 70 litres

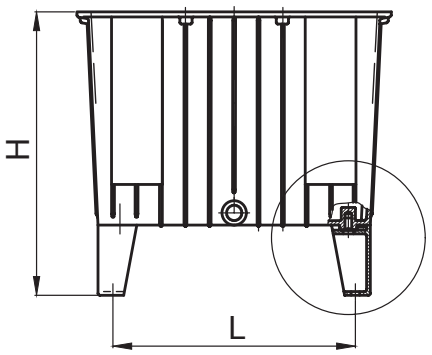

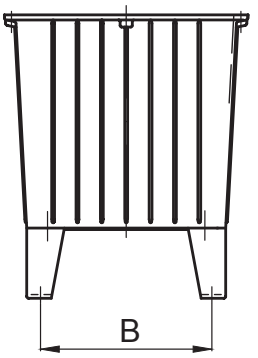

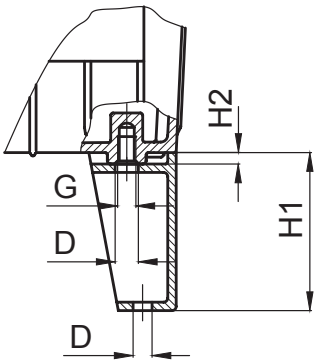

Code EDH	Pour Réservoir	Dimension en mm						
		L	B	H	H1	H2	G	D
R5-029	**R5-008**	381	281	455	150	10	M10	11
	R5-009	462,5	322,5	505				

Spécifications :
Matière des pattes : Alliage d'auminium

Bacs de rétention pour réservoirs aluminium 44 et 70 litres

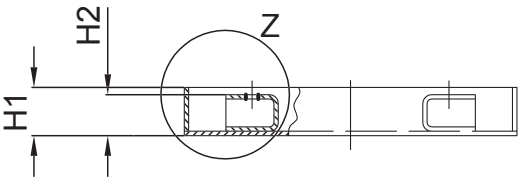

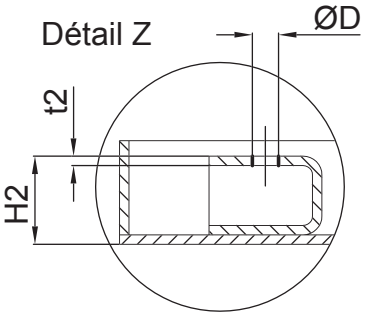

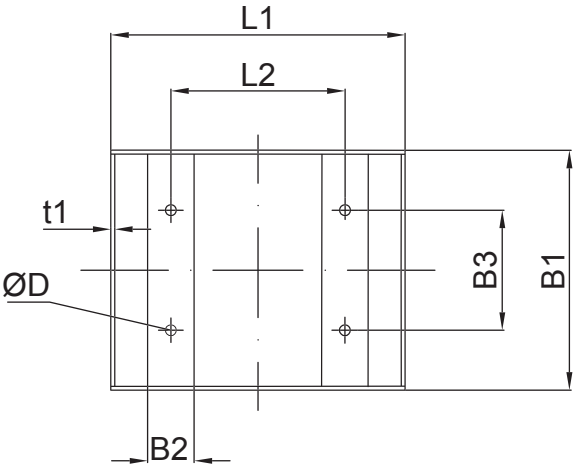

Code EDH	Pour Réservoir	Dimension en mm									
		L1	l2	B1	B2	B3	H1	H2	t1	t2	ØD
R5-038	**R5-008**	600	341	500	60	241	160	150	3	5	12
R5-039	**R5-009**	730	422,5	580	60	282,5	160	150	3	5	12

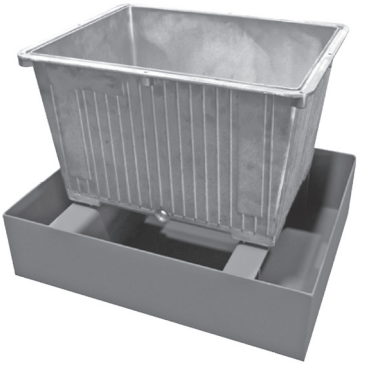

Spécifications :
Matière : Acier S235JR
Option matière : Inox 304, 304L, 316L.

EDH : 668, rue de Cornouaille - ZA du Petit Bois - 44522 MÉSANGER - Tél : 02 40 96 60 60 - Web : edh.fr - email : com@edh.fr

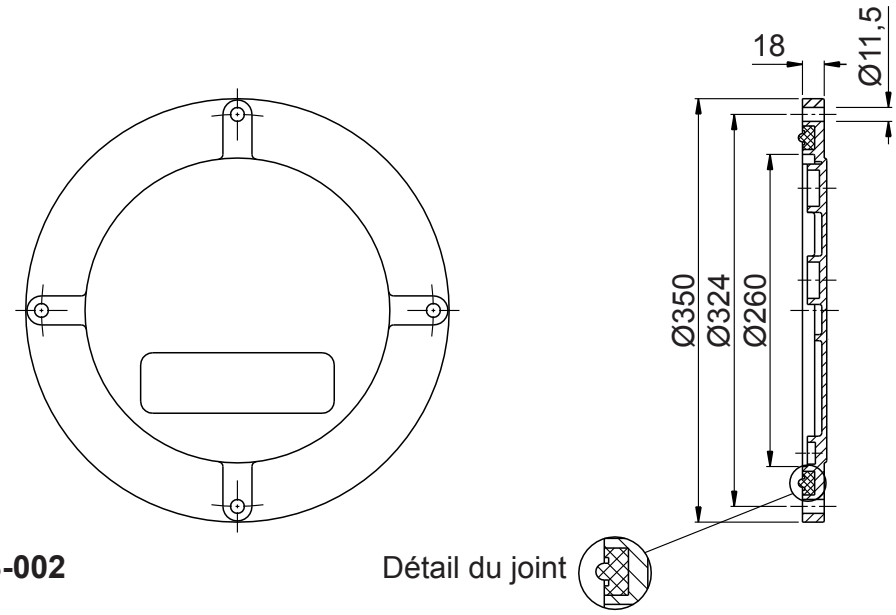

Code EDH : **R8-002**

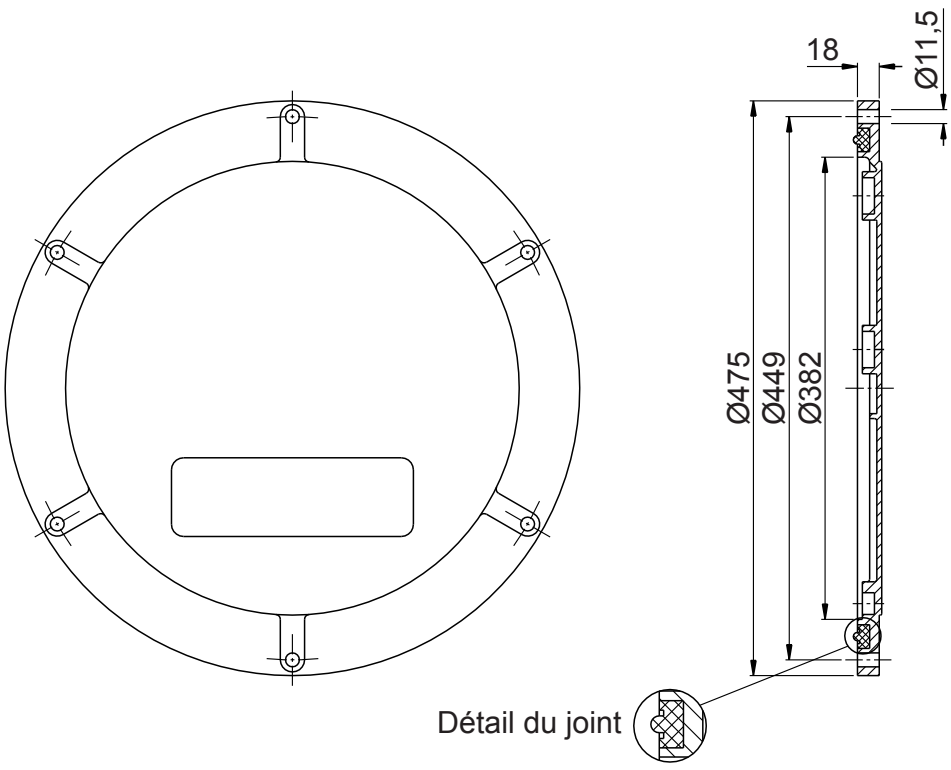

Code EDH : **R8-003**

Spécifications :
Matière porte : Aluminium
Matière Joint : Nitrile 70 shore
Code joint pour R8-002 : G268N
Code joint pour R8-003 : G393N

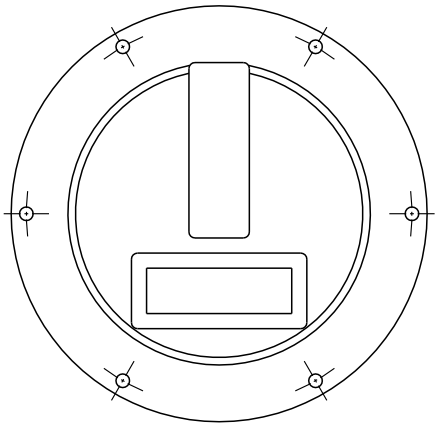

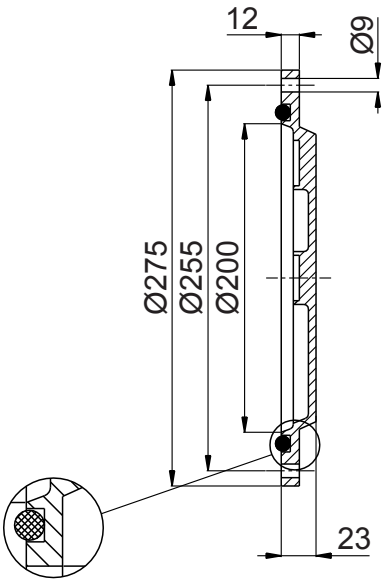

Code EDH : **R8-011**

Détail du joint

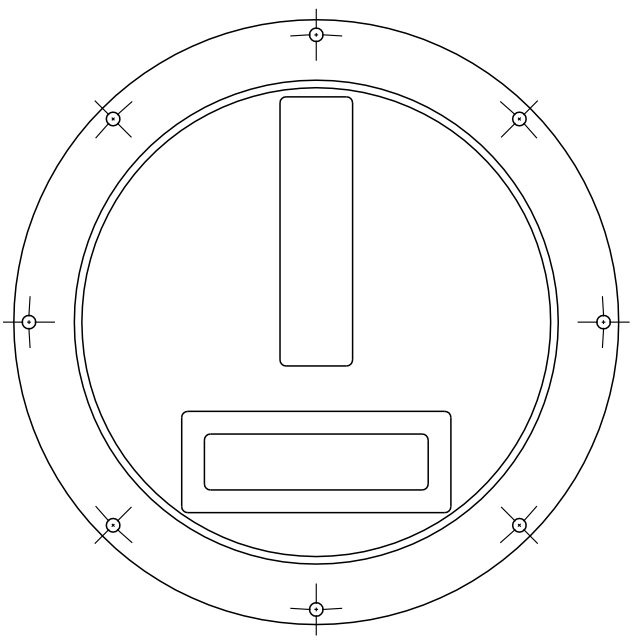

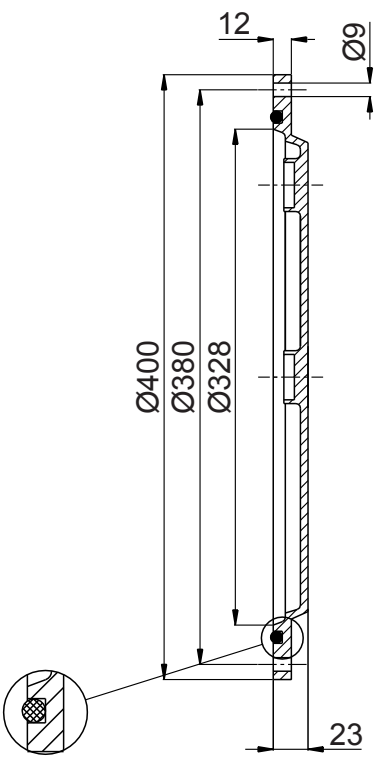

Code EDH : **R8-012**

Détail du joint

Spécifications :
Matière porte : Aluminium
Matière Joint O-Ring : Nitrile 70 shore
Code joint pour R8-011 : OR8850
Code joint pour R8-012 : OR81350

EDH : 668, rue de Cornouaille - ZA du Petit Bois - 44522 MÉSANGER - Tél : 02 40 96 60 60 - Web : edh.fr - email : com@edh.fr

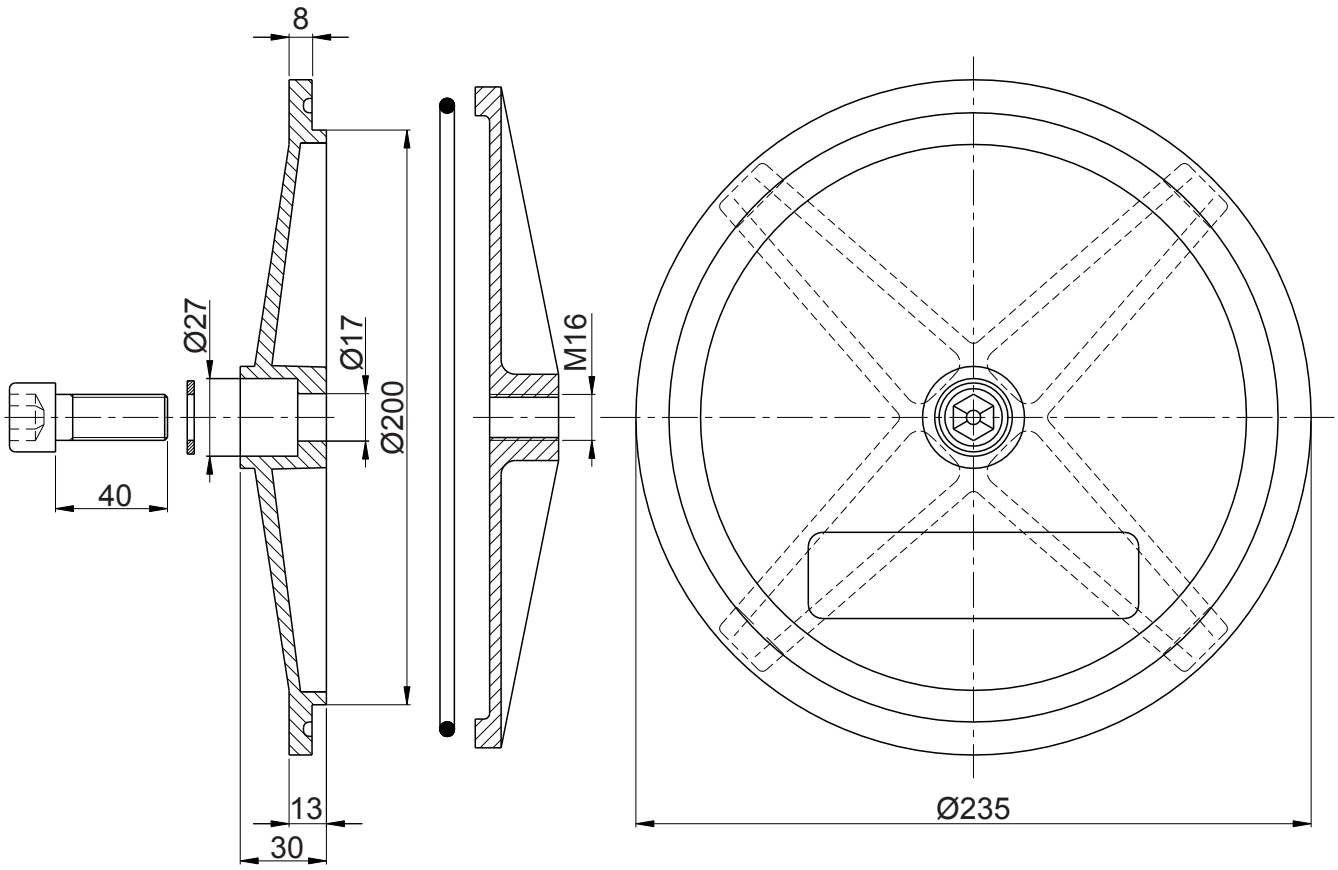

Code EDH : **R8-013**

Spécifications :
Matière porte : Aluminium
Matière croisillon : Fonte (GG)
Joint O-Ring Ø214x5 NBR (Viton sur demande)
Couple de serrage Maxi : 40 Nm
Pression Maxi : 0,5 bar

Porte de visite livrée avec croisillon, joint O-Ring, vis CHC M16x40 et rondelle d'étanchéité

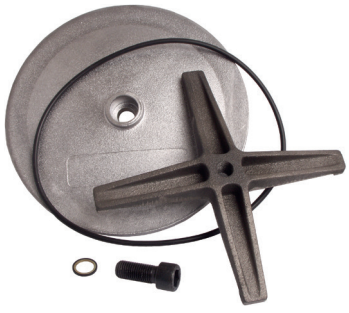

Hublots de niveau en verre Ø100 et Ø148

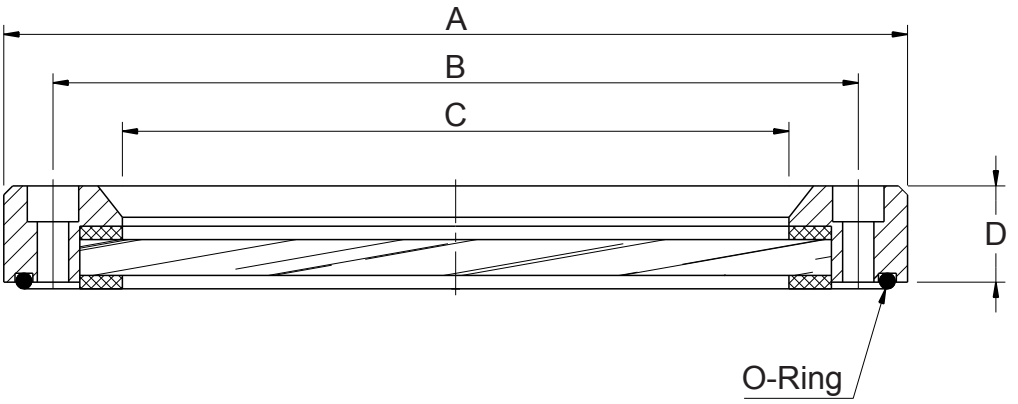

Figure 1

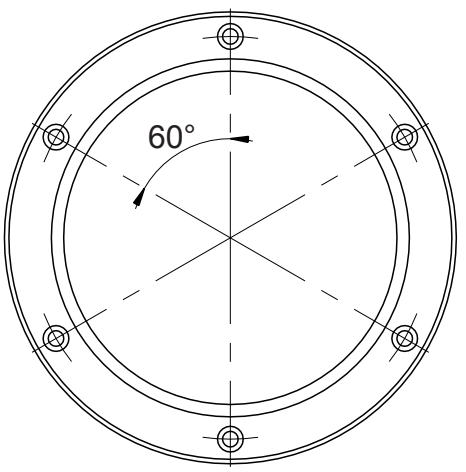

Figure 2

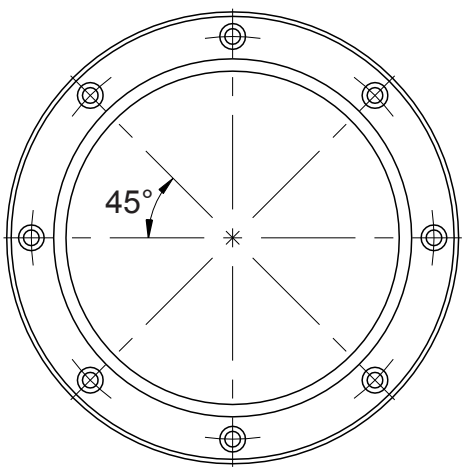

Code EDH	Dimensions en mm A	B	C	D	Figure	Usinage à prévoir sur la tôle	Masse Kg
R8-021	150	130	100	19,5	1	1 trou Ø100 + 6 taraudages M6	0,610
R8-022	202	180	148	21,5	2	1 trou Ø148 + 8 taraudages M6	1,160

Spécifications :
Matière hublot : Verre trempé
Matière corps : Alliage d'aluminium
Matière joints O-Ring : Nitrile
Livré avec vis CHC M6x25 et joints
A utiliser sur une tôle épaisseur 5mm minimum

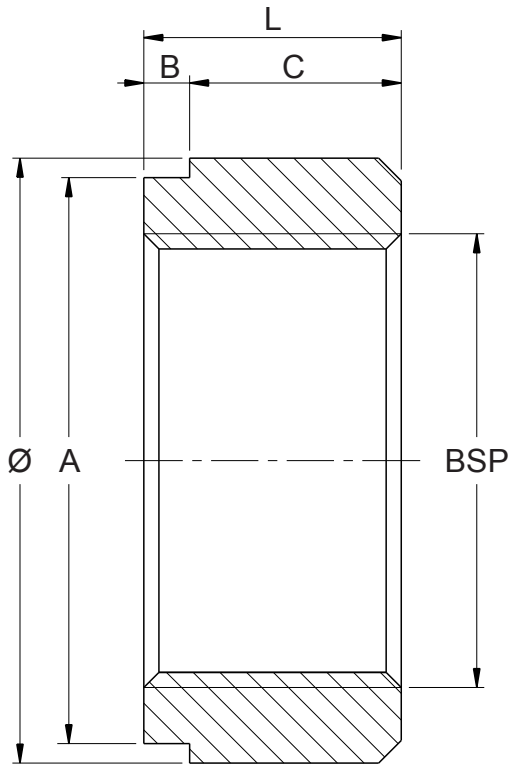

Code EDH	SÉRIE COURTE BSP	Ø	L	A	B	C
R4-001	1/4"	20	18	18	2	16
R4-002	3/8"	25	19	21	2	17
R4-003	1/2"	30	20	26	2	18
R4-004	3/4"	40	22	32	2	20
R4-005	1"	45	27	39	2	25
R4-006	1"1/4	55	29	48	4	25
R4-007	1"1/2	65	34	55	4	30
R4-008	2"	70	34	66	4	30
R4-009	2"1/2	90	39	82	4	35
R4-010	3"	105	44	95	4	40

Code EDH	SÉRIE LONGUE BSP	Ø	L	A	B	C
R4-101	1/4"	20	25	18	10	15
R4-102	3/8"	25	28	22	13	15
R4-103	1/2"	30	34	27	19	15
R4-104	3/4"	40	36	36	21	15
R4-105	1"	45	43	41	23	20
R4-106	1"1/4	55	48	50	28	20
R4-107	1"1/2	65	50	60	30	20
R4-108	2"	70	55	66	24	30
R4-109	2"1/2	90	70	82	40	30
R4-110	3"	105	80	95	50	30

Spécifications :
Matière : Acier S235JR (ex E24.2)
Autres taraudages sur demande
Option matière : Inox 304, 304L, 316L, aluminium...
Dimensions en mm

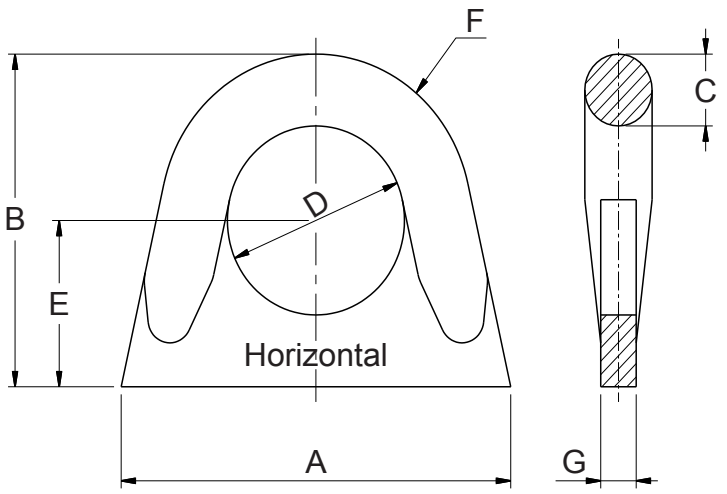

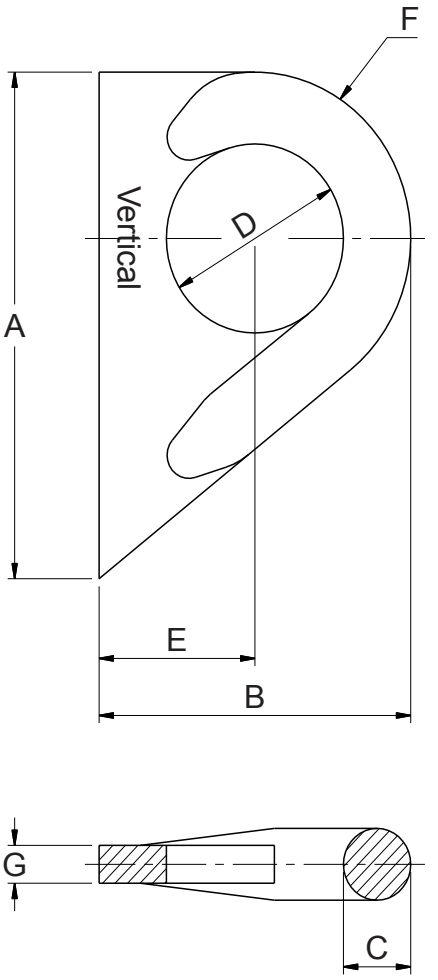

Code EDH	Position	Force pratique (en Tonne)	Dimension en mm						
			A	B	C	D	E	F	G
R7-001	Verticale	0,2	67	44	9	25	24	20	5
R7-002		0,5	89	55	11	32	27	28	6
R7-003		1	113	69	15	42	34	35	8
R7-004		2	135	81	18	46	40	41	7
R7-011	Horizontale	0,2	55	44	9	25	22	22	5
R7-012		0,5	69	55	11	32	27	28	6
R7-013		1	89	67	12	43	32	35	6
R7-014		2	105	82	18	48	39	43	7

Spécifications :
Matière : Acier AF42C20
Procèdé de fabrication : Estampage
Pièces recuites et décalaminées

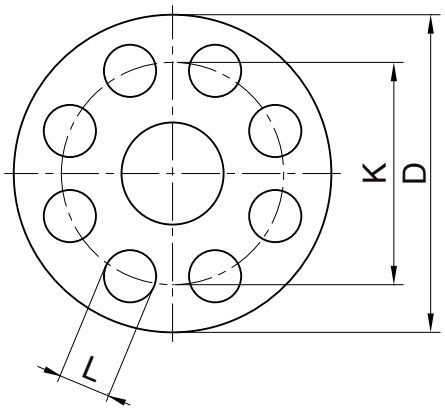

PN 10/16

DN	PN	D	K	L	Nb trous	Ep. bride
15	10/16	95	65	14	4	16
20	10/16	105	75	14	4	18
25	10/6	115	85	14	4	18
32	10/16	140	100	18	4	18
40	10/16	150	110	18	4	18
50	10/16	165	125	18	4	18
65	10/16	185	145	18	8	18
80	10/16	200	160	18	8	20
100	10/16	220	180	18	8	20
125	10/16	250	210	18	8	22
150	10/16	285	240	22	8	22
200	10	340	295	22	8	24
200	16	340	295	22	12	24
250	10	395	350	22	12	26
250	16	405	355	26	12	26
300	10	445	400	22	12	26
300	16	460	410	26	12	28
350	10	505	460	22	16	26
400	10	565	515	26	16	26

PN 25/40

DN	PN	D	K	L	Nb trous	Ep. bride
15	25/40	95	65	14	4	16
20	25/40	105	75	14	4	18
25	25/40	115	85	14	4	18
32	25/40	140	100	18	4	18
40	25/40	150	110	18	4	18
50	25/40	165	125	18	4	20
65	25/40	185	145	18	8	22
80	25/40	200	160	18	8	24
100	25/40	235	190	22	8	24
125	25/40	270	220	26	8	26
150	25/40	300	250	26	8	28
200	25	360	310	26	12	30
200	40	375	320	30	12	34

Brides d'obturation

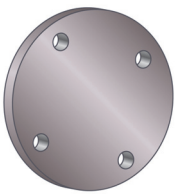

Code EDH		DN (mm)	Poids (Kg)
BAOPN16DN15	PN16	15	0,71
BAOPN16DN20	PN16	20	1,02
BAOPN16DN25	PN16	25	1,22
BAOPN16DN32	PN16	32	1,80
BAOPN16DN40	PN16	40	2,10
BAOPN16DN50	PN16	50	2,85
BAOPN16DN65	PN16	65	3,65
BAOPN16DN80	PN16	80	5,00
BAOPN16DN100	PN16	100	6,20
BAOPN16DN12	PN16	125	8,85
BAOPN16DN150	PN16	150	11,40
BAOPN16DN200	PN16	200	17,9

Brides à souder

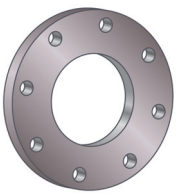

Code EDH		DN (mm)	Poids (Kg)
BAPSPN16DN15	PN16	15	0,67
BAPSPN16DN20	PN16	20	0,95
BAPSPN16DN25	PN16	25	1,10
BAPSPN16DN32	PN16	32	1,62
BAPSPN16DN40	PN16	40	1,85
BAPSPN16DN50	PN16	50	2,45
BAPSPN16DN65	PN16	65	3,00
BAPSPN16DN80	PN16	80	3,95
BAPSPN16DN108	PN16	100/108	4,40
BAPSPN16DN114	PN16	100/114	4,40
BAPSPN16DN133	PN16	125/133	5,90
BAPSPN16DN139	PN16	125/139	5,90
BAPSPN16DN159	PN16	150/159	7,10
BAPSPN16DN168	PN16	150/168	7,10
BAPSPN16DN200	PN16	200	10,00
BAPSPN16DN250	PN16	250	12,80
BAPSPN16DN300	PN16	300	14,80
BAPSPN10DN200	PN10	200	10,00
BAPSPN10DN250	PN10	250	12,80
BAPSPN10DN300	PN10	300	14,80

EDH : 668, rue de Cornouaille - ZA du Petit Bois - 44522 MÉSANGER - Tél : 02 40 96 60 60 - Web : edh.fr - email : com@edh.fr

Code EDH		DN (mm)	Poids (Kg)
BAPSPN40DN15	PN40	15	0,65
BAPSPN40DN20	PN40	20	0,95
BAPSPN40DN25	PN40	25	1,14
BAPSPN40DN32	PN40	32	1,69
BAPSPN40DN40	PN40	40	1,86
BAPSPN40DN50	PN40	50	2,53
BAPSPN40DN65	PN40	65	3,06
BAPSPN40DN80	PN40	80	3,70
BAPSPN40DN114	PN40	100/114	4,62
BAPSPN40DN139	PN40	125/139	6,30
BAPSPN40DN168	PN40	150/168	7,75
BAPSPN40DN200	PN40	200	11,30
BAPSPN16DN15	PN16	15	0,65
BAPSPN16DN20	PN16	20	0,95
BAPSPN16DN25	PN16	25	1,14
BAPSPN16DN32	PN16	32	1,69
BAPSPN16DN40	PN16	40	1,86
BAPSPN16DN50	PN16	50	2,53
BAPSPN16DN65	PN16	65	3,06
BAPSPN16DN80	PN16	80	3,70
BAPSPN16DN108	PN16	100/108	4,62
BAPSPN16DN114	PN16	100/114	4,62
BAPSPN16DN133	PN16	125/133	6,30
BAPSPN16DN139	PN16	125/139	6,30
BAPSPN16DN159	PN16	150/159	7,75
BAPSPN16DN158	PN16	150/168	7,75
BAPSPN16DN200	PN16	200	11,30
BAPSPN16DN250	PN16	250	14,70
BAPSPN10DN200	PN10	200	11,30
BAPSPN10DN250	PN10	250	14,70
BAPSPN10DN300	PN10	300	17,40
BAPSPN10DN400	PN10	400	29,00

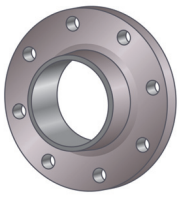

Brides taraudées

Code EDH		DN (mm)	Poids (Kg)
BAPSPN00DN15	PN10	20	0,90
BAPSPN00DN25	PN10	25	1,10
BAPSPN00DN32	PN10	32	1,60
BAPSPN00DN40	PN10	40	1,78
BAPSPN00DN50	PN10	50	2,43
BAPSPN00DN65	PN10	65	3,18
BAPSPN00DN80	PN10	80	4,12
BAPSPN00DN100	PN10	100/114	4,47

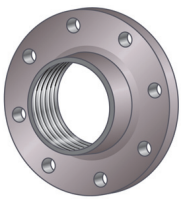

Joint fibre CSA 25

Fibre aramide liant élastomère
Utilisation universelle : eau, gaz, air
Température maxi : +150°C
Epaisseur 2mm

Code EDH	DN (mm)	PN (bar)	Ø ext. (mm	Ø int. (mm
JFCSA25DN15	15	10 à 40	51	22
JFCSA25DN20	20	10 à 40	61	27
JFCSA25DN25	25	10 à 40	71	34
JFCSA25DN32	32	10 à 40	82	43
JFCSA25DN40	40	10 à 40	92	49
JFCSA25DN50	50	10 à 40	107	61
JFCSA25DN65	65	10 à 40	127	77
JFCSA25DN80	80	10 à 40	142	89
JFCSA25DN100	100	10 à 16	162	115
JFCSA25DN125	125	10 à 16	192	141
JFCSA25DN150	150	10 à 16	218	168
JFCSA25DN200	200	10 à 16	273	220
JFCSA25DN250	250	10 à 16	328	273

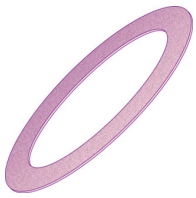

Joint fibre CSA 90

Fibre aramide liant élastomère
Utilisation universelle : eau, gaz, huile, fuel
Température maxi : -90°C à +150°C
Epaisseur 2mm

Code EDH	DN (mm)	PN (bar)	Ø ext. (mm	Ø int. (mm
JFCSA90DN15	15	10 à 40	51	22
JFCSA90DN20	20	10 à 40	61	27
JFCSA90DN25	25	10 à 40	71	34
JFCSA90DN32	32	10 à 40	82	43
JFCSA90DN40	40	10 à 40	92	49
JFCSA90DN50	50	10 à 40	107	61
JFCSA90DN65	65	10 à 40	127	77
JFCSA90DN80	80	10 à 40	142	89
JFCSA90DN100	100	10 à 16	162	115
JFCSA90DN125	125	10 à 16	192	141
JFCSA90DN150	150	10 à 16	218	168
JFCSA90DN200	200	10 à 16	273	220
JFCSA90DN250	250	10 à 16	328	273

Joint EMIGRAFLEX FC

Graphite expansé et feuillard inox
Utilisation : tous fluides sauf oxydants puissants à chaud)
Haute performance : 500°C à 80 bar

Code EDH	DN (mm)	PN (bar)	Ø ext. (mm	Ø int. (mm
JGFCDN15	15	10 à 40	51	22
JGFCDN20	20	10 à 40	61	27
JGFCDN25	25	10 à 40	71	34
JGFCDN32	32	10 à 40	82	43
JGFCDN40	40	10 à 40	92	49
JGFCDN50	50	10 à 40	107	61
JGFCDN65	65	10 à 40	127	77
JGFCDN80	80	10 à 40	142	89
JGFCDN100	100	10 à 16	162	115
JGFCDN125	125	10 à 16	192	141
JGFCDN150	150	10 à 16	218	168
JGFCDN200	200	10 à 16	273	220
JGFCDN250	250	10 à 16	328	273

Joint spiralé

Graphite avec anneau de renfort extérieur et intérieur PN25/40
Utilisation : tous fluides en particuier vapeur sauf oxydants puissants à chaud)
Température maxi : +550°C Pression maxi : 200 bar

Code EDH	DN (mm)	PN (bar)	Ø ext. (mm	Ø int. (mm
JGSDN15	15	40	51	22
JGSDN20	20	40	61	27
JGSDN25	25	40	71	34
JGSDN32	32	40	82	43
JGSDN40	40	40	92	49
JGSDN50	50	40	107	61
JGSDN65	65	40	127	77
JGSDN80	80	40	142	89
JGSDN100	100	40	162	115
JGSDN125	125	40	192	141
JGSDN150	150	40	218	168
JGSDN200	200	25	273	220

EDH : 668, rue de Cornouaille - ZA du Petit Bois - 44522 MÉSANGER - Tél : 02 40 96 60 60 - Web : edh.fr - email : com@edh.fr

Description du produit

La peinture d'apprêt gris FastbuildTM P540-402 apporte une excellente protection contre la corrosion et convient parfaitement pour apprêter les châssis neufs en acier. Très polyvalents, elle peut également être appliquée sur des surfaces variées lors de la mise en peinture de véhicules utilitaires, y compris les petites surfaces d'aluminium nu et les anciennes surfaces peintes, et est donc aussi adaptée aux travaux de réparation. Elle peut être utilisée en dessous de finitions à 1 ou 2 composants Nexa Autocolor (et en tant que sous-couche à 1 ou 2 composants).

Procédé standard

Matériel d'application HVLP :
Le pistolet HVLP le plus adapté à l'application de produits pour véhicules utilitaires est le système à alimentation sous pression.
Pression au chapeau : 0,7 bar maximum

Dilution :
- Fastbuild 3 volumes.
- Activateur Fastbuild 1 volume.

Pouvoir couvrant :
Environ 4 m² par litre de peinture prête à l'emploi, avec une épaisseur de film sec de 50 microns.

Préparation sur de l'acier :
Le traitement de surface recommandé pour une utilisation de la peinture et une durabilité optimales est un décapage au jet. Il est également possible de poncer soigneusement à l'aide de disques de ponçage à la machine P80 - P180 (à sec) ou de papier P120 - P220 (à sec et à l'eau), puis de nettoyer avec le P850-1402.

Le support doit être débarrassé de toute trace de graisse, calamine et rouille.

Ponçage :
Le ponçage n'est pas recommandé, sauf s'il est nécessaire pour éliminer des impuretés ou des coulures.
Une fois la surface sèche à coeur (séchage pendant une nuit au moins), réaliser un ponçage fin et léger.

Nombre de couches :
2 couches, 50 - 60 microns.Pour obtenir une bonne protection anticorrosion, il est nécessaire d'appliquer au moins 2 couches sur les zones étendues d'acier nu.

Pour une protection optimale de l'acier, l'épaisseur du film sec d'apprêt doit être de 50 microns au moins.
Sur de l'acier décapé au jet, l'épaisseur doit être de 50 microns au-dessus des parties saillantes décapées. Des couches supplémentaires peuvent s'avérer nécessaires en fonction du matériel l'application utilisé, de la technique de pulvérisation, du type de support et du rapport de dilution choisi.

Temps entre les couches :
10 - 20 minutes entre les couches selon l'épaisseur du film et les conditions de séchage.

Séchage à l'air (à 20°C)
- Repeinture : 2 heures minimum ; 1 nuit pour un résultat optimal
- Sec manipulable : 2 heures environ
- Sec à coeur : 1 nuit