CATALOGUE 2022

RÉGULATION DE TEMPÉRATURE

Édition Août 2022

Régulateurs thermostatiques.....240
Démarrage progressif avec contrôle de la vitesse de rotation 241
Thermostats fixes 242
Thermostats avec relai de puissance intégré 243

Page 240

Page 241

Page 242

Page 243

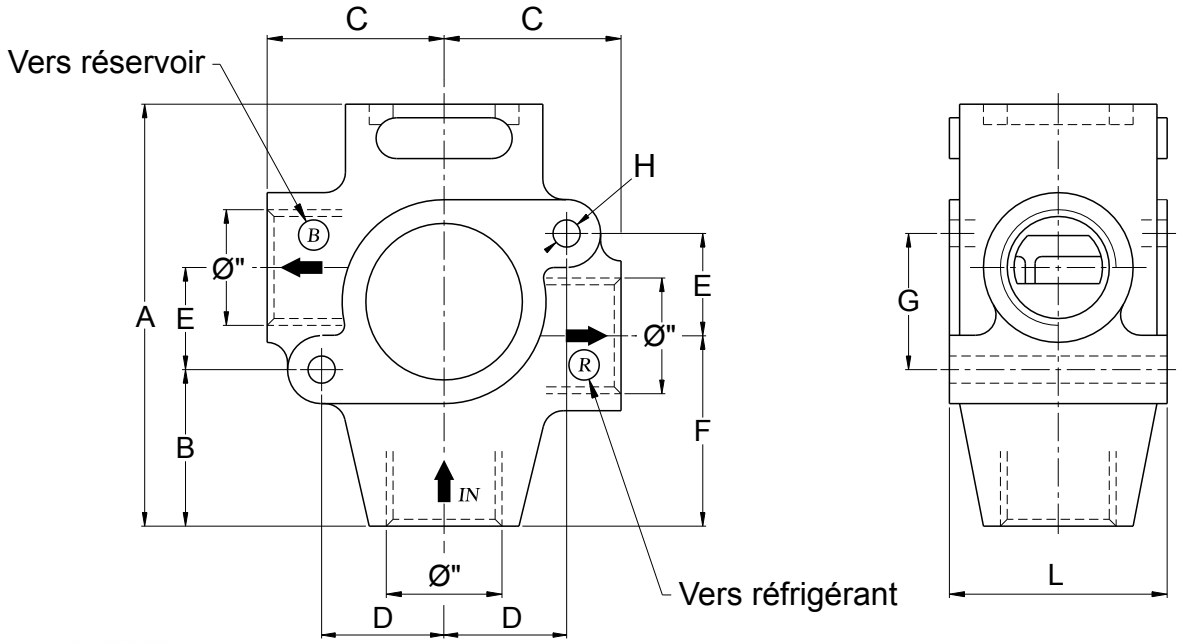

Pression de service : 16 bar
Matière : Aluminium

Code de commande	Ancien code	Début d'ouverture	Ouverture totale	Ø* (BSP)	Dimensions en mm								
					A	B	C	D	E	F	G	øH	L
314.T50.34040	**A21-001**	40°C	50°C	3/4"	102	41	46,5	27	23	51	33	6,5	50
314.T50.34055	**A21-002**	55°C	65°C	3/4"	102	41	46,5	27	23	51	33	6,5	50
314.T50.34070	**A21-003**	70°C	80°C	3/4"	102	41	46,5	27	23	51	33	6,5	50
314.T50.34080	**A21-004**	80°C	90°C	3/4"	102	41	46,5	27	23	51	33	6,5	50
314.T50.100040	**A21-011**	40°C	50°C	1"	122	49	55,5	43,5	32,5	59,5	43	8,5	64
314.T50.100055	**A21-012**	55°C	65°C	1"	122	49	55,5	43,5	32,5	59,5	43	8,5	64
314.T50.100070	**A21-013**	70°C	80°C	1"	122	49	55,5	43,5	32,5	59,5	43	8,5	64
314.T50.100080	**A21-014**	80°C	90°C	1"	122	49	55,5	43,5	32,5	59,5	43	8,5	64
314.T50.112040	**A21-021**	40°C	50°C	1"1/2	122	49	55,5	43,5	32,5	59,5	43	8,5	64
314.T50.112055	**A21-022**	55°C	65°C	1"1/2	122	49	55,5	43,5	32,5	59,5	43	8,5	64
314.T50.112070	**A21-023**	70°C	80°C	1"1/2	122	49	55,5	43,5	32,5	59,5	43	8,5	64
314.T50.112080	**A21-024**	80°C	90°C	1"1/2	122	49	55,5	43,5	32,5	59,5	43	8,5	64

*Sur demande en 1/2"BSP

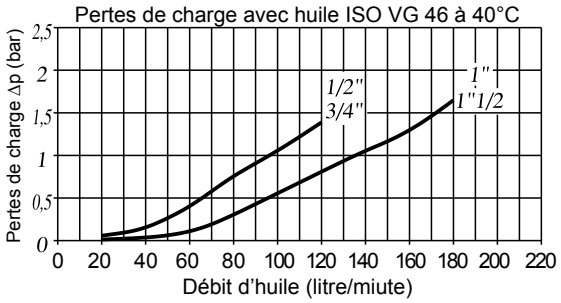

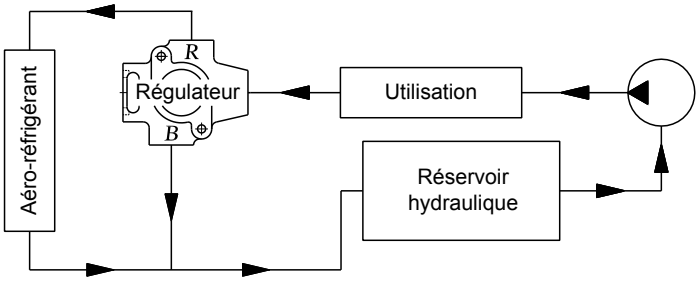

EDH : Z.A du Plessis - 44522 MÉSANGER - Tél : 02 40 96 60 60 - Fax : 02 40 96 60 01 - Web : edh.fr - email : com@edh.fr

Dispositif électronique de démarrage progressif et contrôle de la vitesse de rotation.

Cet appareil réglé pour une plage de 40 : 60 ° C, vous permet de passer de la gestion classique du ventilateur électrique On/Off à une gestion intelligente à vitesse variable en fonction des besoins réels en échange de chaleur du véhicule ou du système .

- Contrôle de la vitesse
- Contrôle de l'accélération et de la décélération (Soft Start).
- Réduction du niveau sonore
- Sens de rotation.
- Implantation sonde de température : 1/2''BSP

La fonction Soft-Start permet au ventilateur de démarrer sa rotation avec une rampe d'accélération, puis d'atteindre la vitesse de rotation proportionnelle à la température tout en maintenant la vitesse appropriée pour obtenir l'effet de refroidissement en évitant d'utiliser la puissance maximale et la vitesse maximale à chaque fois.
La fonction Soft-Start élimine le problème du courant de crête au démarrage.

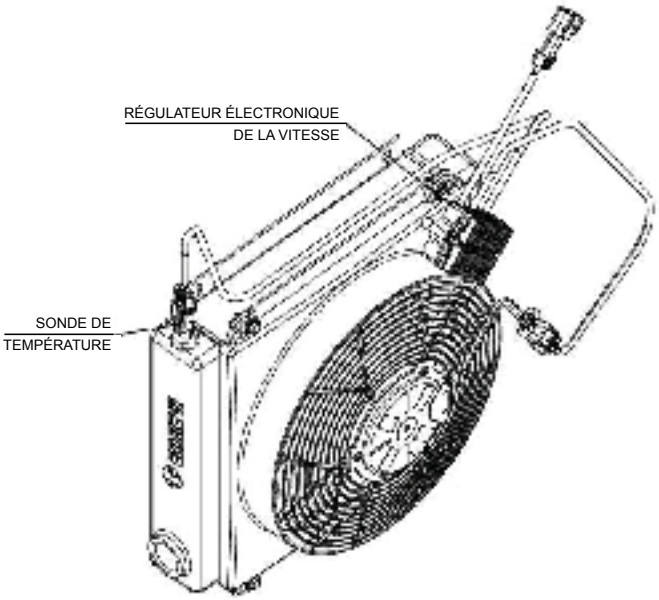

Parmi les différentes options, il est possible de gérer l'inversion de rotation du ventilateur électrique afin de maintenir propre la surface du radiateur.

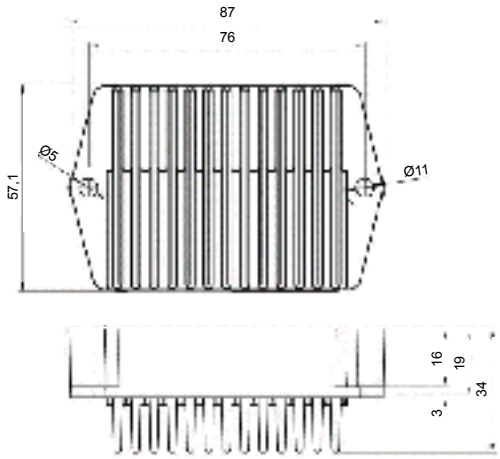

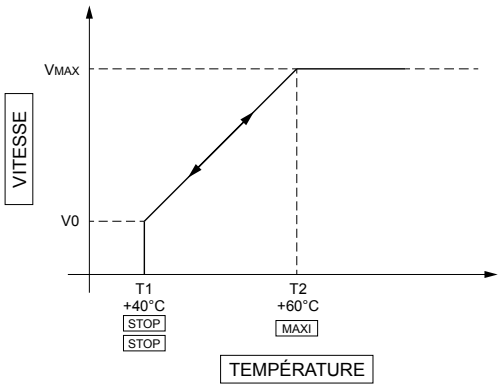

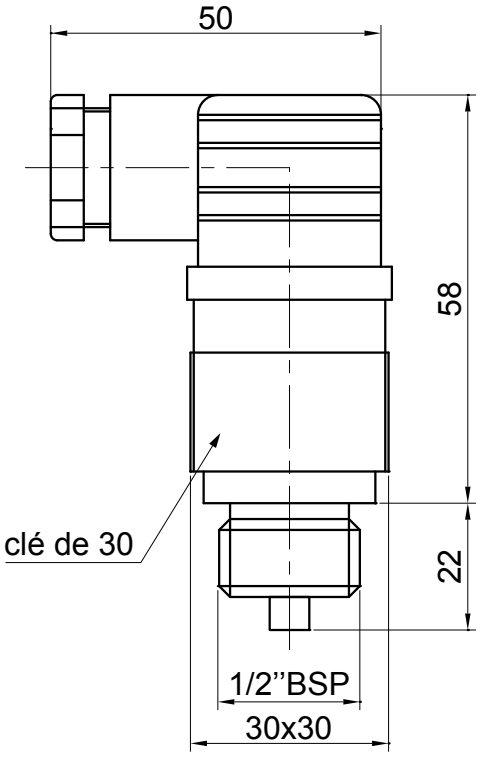

Normalement Ouvert (NO)			Normalement Fermé (NF)		
Code de commande	Ancien code	Température de déclenchement ±5°C	Code de commande	Ancien code	Température de déclenchement ±5°C
T314.731.012031	**A12-051N**	31°C	**T314.732.012031**	**A12-061N**	31°C
T314.731.012040	**A12-052N**	38°C	**T314.732.012040**	**A12-062N**	38°C
T314.731.012050	**A12-053N**	47°C	**T314.732.012050**	**A12-063N**	47°C
T314.731.012060	**A12-054N**	60°C	**T314.732.012060**	**A12-064N**	60°C
T314.731.012070	**A12-055N**	70°C	**T314.732.012070**	**A12-065N**	70°C
T314.731.012080	**A12-056N**	80°C	**T314.732.012080**	**A12-066N**	80°C
T314.731.012090	**A12-057N**	90°C	**T314.732.012090**	**A12-067N**	90°C
T314.731.012105	**A12-058N**	105°C	**T314.732.012105**	**A12-068N**	105°C

Matière thermostat : Laiton et polyamide - Contact : Argent
Matière connecteur PG09 DIN 43650 : Nylon
Température Maxi : 120°C - Pression maxi : 80 bar
Différentiel de température : 16°C
Couple de serrage : 30 Nm - Protection électrique : IP65
Montage avec rondelle cuivre ou bague BS résitant à une température de 120°C
Capacité de contact 250V AC - 10A
Masse : ≈0,1Kg

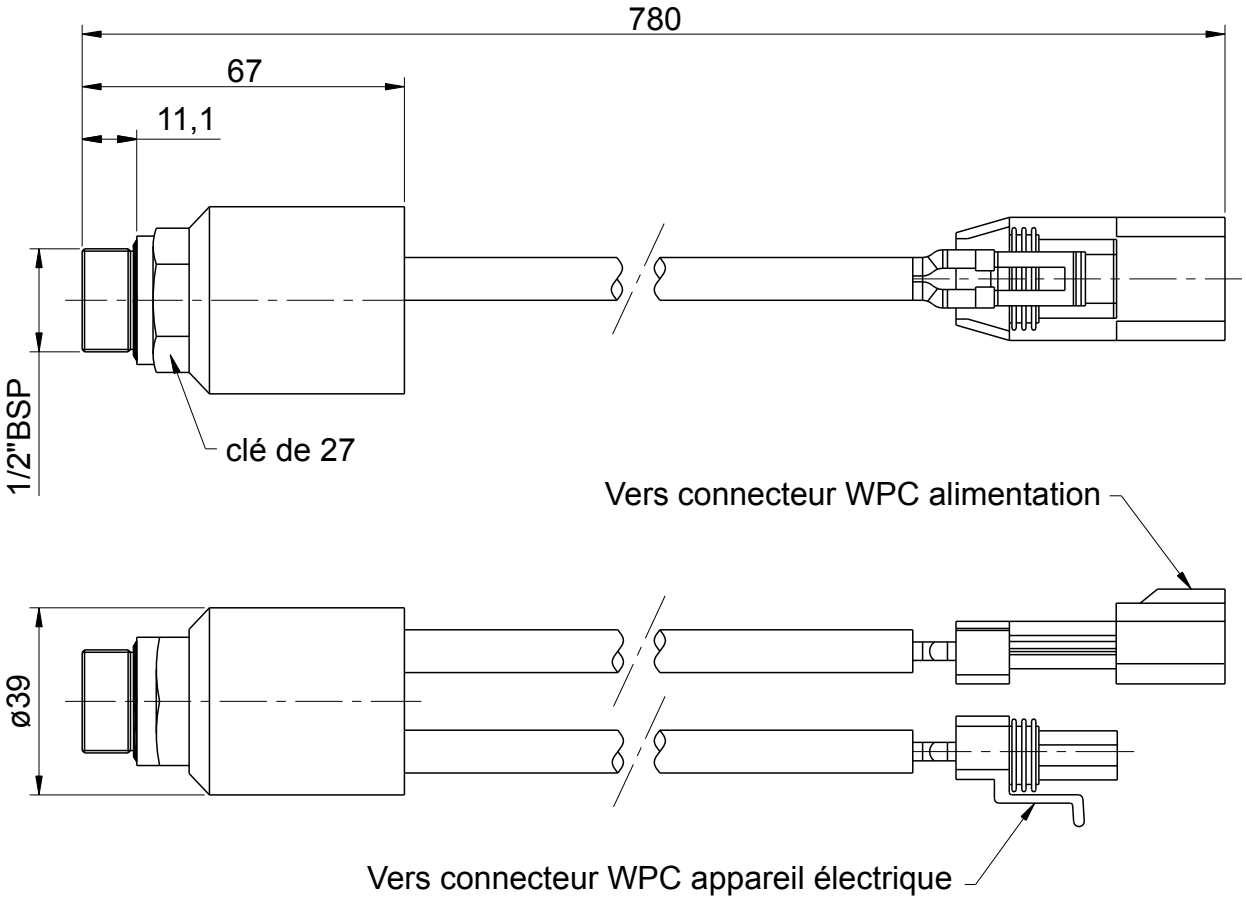

		Normalement Ouvert (NO)
Code de commande	Ancien code	Température de déclenchement ±3,5°C
314.T51.024030	**A12-072**	40°C - 30°C
314.T51.024040	**A12-073**	50°C - 40°C
314.T51.024050	**A12-074**	60°C - 50°C
314.T51.024060	**A12-075**	70°C - 60°C
314.T51.024070	**A12-076**	80°C - 70°C
314.T51.024080	**A12-077**	90°C - 80°C

Matière : Laiton et PVC
Différentiel de température (hystérésis) : 10°C ±3,5°C
Tension d'alimentation : 12-24V DC
Intensité maximum : 30A
Indice de protection : IP67
Masse : 0,32Kg

NOTES

NOTES